СТЕРЕО
МАГНИТОФОН
КАССЕТНЫЙ

МАЯК
М-240С-1

РУКОВОДСТВО ПО ЭКСПЛУАТАЦИИ

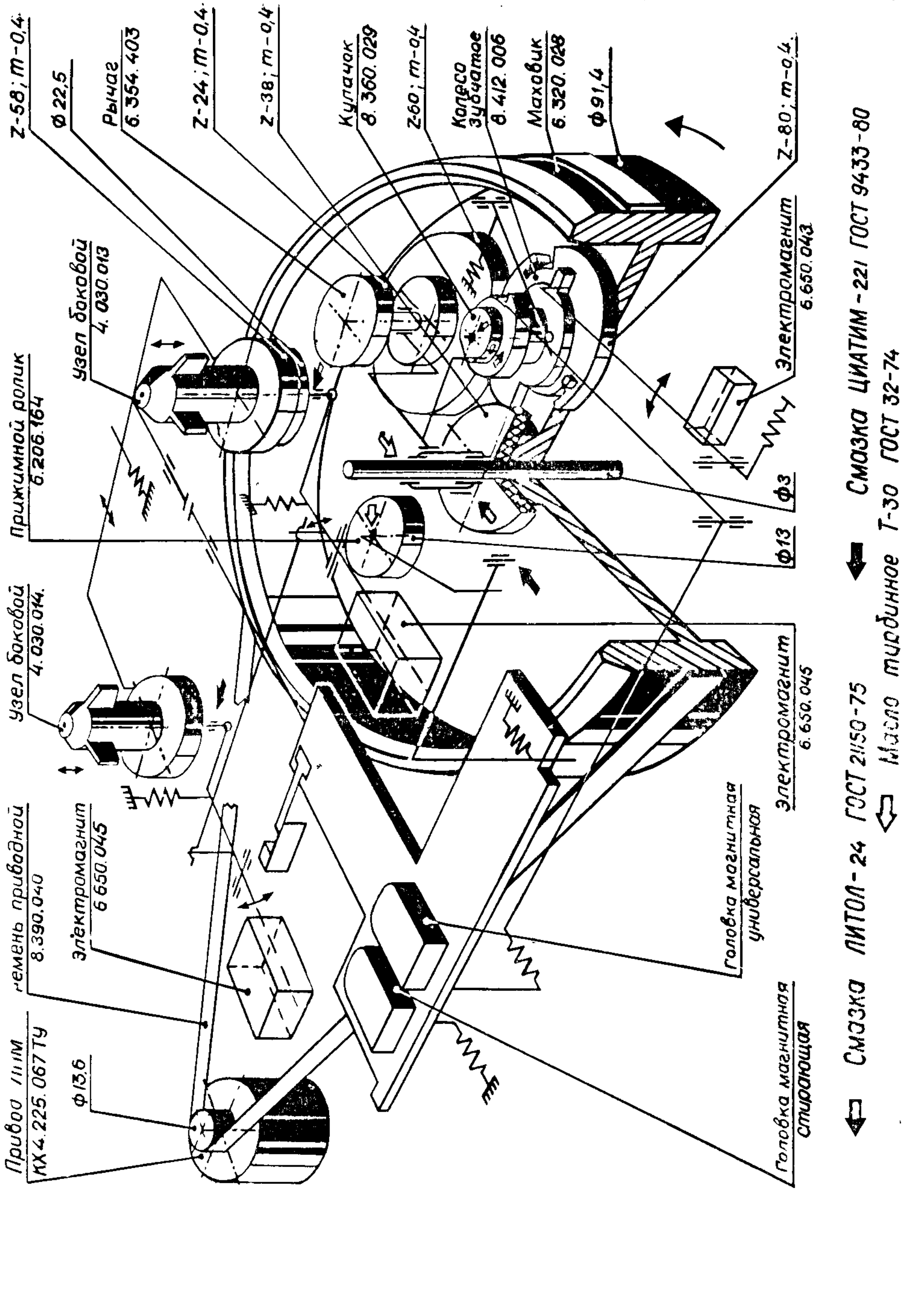

СХЕМА КИНЕМАТИЧЕСКАЯ СТЕРЕОМАГНИТОФОНОВ КАССЕТНЫХ «МАЯК» М-240С и «МАЯК» М-240С-1

1. ОБЩИЕ УКАЗАНИЯ

При покупке магнитофона требуйте проверки его работоспособности.

Убедитесь в том, что в гарантийном и отрывных талонах в руководстве по эксплуатации магнитофона проставлены штампы магазина, разборчивая подпись или штамп продавца и дата продажи (обозначение даты продажи римскими цифрами, а также исправления в гарантийном талоне не допускаются). Проверьте наличие цены (прописью) в гарантийном талоне.

Проверьте запись в гарантийном талоне и отрывных талонах на гарантийный ремонт и техническое обслуживание о выполнении предпродажной подготовки. Подпись представителя предприятия, выполнявшего предпродажную подготовку должна быть скреплена штампом предприятия.

Отрывные талоны на гарантийный ремонт и техническое обслуживание вырезаются работниками обслуживающей организации после того, как работа фактически выполнена.

Проверьте: сохранность пломб на магнитофоне и их соответствие номеру пломбиратора, указанного в гарантийном талоне; сохранность пломб на акустических системах, комплектность магнитофона.

После хранения магнитофона в холодном помещении или после перевозки в зимних условиях перед включением магнитофона в сеть, следует его выдержать при комнатной температуре в течение 3-х часов.

Перед включением магнитофона в сеть внимательно ознакомьтесь с настоящим руководством по эксплуатации, назначением и расположением элементов управления и гнезд для внешних соединений.

Магнитофон рекомендуется хранить с закрытым кассетоприемником.

Магнитофон рассчитан на эксплуатацию в жилых помещениях, а также в нормальных климатических условиях при температуре окружающей среды 10—40° С.

В магнитофоне рекомендуется использовать магнитные ленты с рабочим слоем Fe_2O_3 (тип МЭК I) и CrO_2 (тип МЭК II), размещенные в кассетах МК-60 и МК-90 по ГОСТ 20492-87 и в кассетах С-60 и С-90 зарубежного производства.

Магнитофон рекомендуется использовать совместно: с электродинамическим или электретным микрофоном с номинальным сопротивлением 200 Ом и наушниками типа ТДС-9 или аналогичными; с акустическими системами «Маяк» 15АС-222 (или «Маяк» 15АС-223), или с другими акустическими системами с номинальным сопротивлением не менее 4 Ом.

Время непрерывной работы магнитофона — 6 часов.

Время перерыва — 2 часа.

ВНИМАНИЕ!

1. При прослушивании фонограмм через внешний стереоусилитель во избежание перегрузки акустических систем, подключенных к нему, необходимо при включении магнитофона в сеть вывести регуляторы громкости стереоусилителя в положение, соответствующее минимальному усилению сигнала.

2. Во избежание перегрузки акустических систем, подключенных к магнитофону, перед началом записи рекомендуется регуляторы уровня записи устанавливать в положение, соответствующее минимальному усилению сигнала.

3. Не допускается:

1) применение неисправных и нестандартных соединителей и соединительных кабелей и сетевого шнура;

2) работа магнитофона совместно с нестандартными усилителями низкой частоты и акустическими системами.

ПОМНИТЕ! Наибольшая естественность звучания достигается при небольших и средних уровнях громкости, когда акустические системы работают без перегрузки. Не перегружайте акустические системы.

В режиме воспроизведения при отжатой кнопке переключения типа ленты «Cr/Fe» возможно использование другой магнитной ленты, например с рабочим слоем FeCr (тип МЭК III) и рабочим слоем из металлического порошка (тип МЭК IV).

Включение режимов « → », « ▷▷ », « ◁◁ » производите плавным нажатием кнопок с **интервалом не менее** 2 с. Если соответствующий режим не включается, нажмите кнопку « ⊘ » **и повторите включение.**

2. КОМПЛЕКТ ПОСТАВКИ

Стереомагнитофон кассетный «Маяк» М-240С-1	1 шт.
Кассета МК-60-5 с лентой с рабочим слоем Fe_2O_3 (допускается кассета МК-60-6 с лентой с рабочим слоем Fe_2O_3, МК-60-7 с лентой с рабочим слоем CrO_2)	1 шт.
Акустическая система «Маяк» 15АС-222 или «Маяк» 15АС-223	2 шт.
Соединительный кабель (кабель 1 рис. 1, рис. 3) для записи стереофонических программ от электропроигрывателя, другого магнитофона, усилителя звуковой частоты, электрофона, радиовещательного приемника, тюнера, а также для подключения к внешнему усилителю	1 шт.
Соединительный кабель (кабель 2, рис. 1, рис. 3) для записи монофонических программ от радиотрансляционной линии	1 шт.
Сетевой шнур для подключения магнитофона к сети переменного тока	1 шт.
Вставка плавкая ВП1-1 0,5 А	2 шт.
Руководство по эксплуатации	1 шт.
Упаковка	1 компл.

3. ОСНОВНЫЕ ТЕХНИЧЕСКИЕ ХАРАКТЕРИСТИКИ

Магнитофон обеспечивает основные параметры в соответствии с таблицей.

Наименование параметра	Норма
Номинальная скорость магнитной ленты, см/с	4,76
Среднее отклонение от номинальной скорости, не более, %	±1,5
Взвешенное значение детонации (низко- и высокочастотной), не более, %	±0,18
Полный эффективный частотный диапазон и эффективный частотный диапазон воспроизведения, не уже, Гц,	
для ленты с рабочим слоем Fe_2O_3	40—16000
для ленты с рабочим слоем CrO_2	40—14000
Коэффициент третьей гармоники, не более, %:	
для ленты с рабочим слоем Fe_2O_3	2,0
для ленты с рабочим слоем CrO_2	4,5
Полное невзвешенное отношение сигнал/шум, не менее, дБ:	
для ленты с рабочим слоем Fe_2O_3	
для ленты с рабочим слоем CrO_2	46
Полное взвешенное отношение сигнал/шум, не менее, дБ:	
для ленты с рабочим слоем Fe_2O_3	54
для ленты с рабочим слоем CrO_2	50
Полное взвешенное отношение сигнал/шум в режиме шумопонижения, не менее, дБ:	
для ленты с рабочим слоем Fe_2O_3	58
для ленты с рабочим слоем CrO_2	—
Отношение сигнала к стертому сигналу, не менее, дБ:	
для ленты с рабочим слоем Fe_2O_3	60
для ленты с рабочим слоем CrO_2	60
Диапазон воспроизводимых частот звукового давления тракта звуковой частоты при неравномерности частотной характеристики 14 дБ не уже	(100—16000) Гц
Пределы регулирования тембра по низким и высоким звуковым частотам не менее	±8 дБ
Номинальная выходная мощность каждого стереоканала	7 Вт
Выходная мощность, ограниченная искажениями 10%, не менее	8 Вт
Время перемотки ленты в любом направлении	
МК-60 не более	100 с
МК-90 не более	150 с
Время звучания одной стороны кассеты типа МК-60	30 мин

Время срабатывания автостопа не более	5 с
Потребляемая мощность не более:	
с включенными акустическими системами	38 ВА
с отключенными акустическими системами	22 ВА
Масса магнитофона не более	6 кг
Габаритные размеры магнитофона не более	(430×127×305) мм
Масса акустической системы не более:	
«Маяк» 15АС-222	4,5 кг
«Маяк» 15АС-223	5,5 кг
Габаритные размеры акустической системы не более:	
«Маяк» 15АС-222	(265×270×248) мм
«Маяк» 15АС-223	(265×385×196) мм
Содержание драгоценных металлов:	
золото	0,089292 г
серебро	1,199947 г
Содержание цветных металлов:	
алюминий и алюминиевые сплавы	0,7756 кг
медь и сплавы на медной основе	0,1059 кг
цинк и цинковые сплавы	0,35 кг

Сведения о местах расположения деталей и сборочных единиц, содержащих драгоценные металлы и цветные металлы и их сплавы, указаны в приложениях 2 и 3, которые высылаются по требованию эксплуатирующих и ремонтных организаций.

4. УКАЗАНИЯ ПО ТЕХНИКЕ БЕЗОПАСНОСТИ

Владельцу запрещается вскрывать работающий магнитофон из-за наличия в нем опасного для жизни напряжения (220 В).

Перед заменой вставки плавкой не забудьте вынуть вилку из розетки сети переменного тока.

Запрещается применение самодельной вставки плавкой. Это может привести к выходу магнитофона из строя.

Не оставляйте неработающий магнитофон включенным в сеть.

Не устанавливайте магнитофон около нагревательных приборов и в местах воздействия прямых солнечных лучей.

Не закрывайте вентиляционые отверстия магнитофона.

Предупредительные знаки и надписи требований безопасности нанесены на задней стенке магнитофона.

5. КРАТКОЕ ОПИСАНИЕ МАГНИТОФОНА

Стереомагнитофон кассетный «Маяк» М-240С-1 соответствует требованиям ГОСТ 24863-87 к магнитофонам 2-й группы сложности, а также требованиям технических условий 2.940.187 ТУ. Основной тип магнитной ленты — тип МЭК I (Fe_2O_3).

Магнитофон бытовой, стационарный, кассетный, односкоростной, стереофонический предназначен для записи и воспроизведения речевых и музыкальных программ.

Питание магнитофона осуществляется от сети переменного тока 220 В с отклонением не более ±10% частотой 50 Гц.

Магнитофон состоит из следующих функциональных узлов и блоков:

механизма лентопротяжного;

устройства усилительного;

усилителя мощности;

блока индикации уровня записи и воспроизведения;

счетчика;

блока питания;

корпуса и деталей внешнего вида;

акустической системы — 2 шт.

Магнитофон имеет следующие функции:

запись с внешнего микрофона, электропроигрывателя, другого магнитофона, радиовещательного или телевизионного приемника, тюнера, электрофона, радиотрансляционной линии, усилителя звуковой частоты;

стирание фонограммы в процессе новой записи;

воспроизведение фонограммы через линейный выход, выносные акустические системы и наушники;

индикация уровня воспроизведения;

раздельная индикация уровня записи по каналам с возможностью синхронного регулирования;

раздельное регулирование уровней записи и воспроизведения;

перемотка ленты в обоих направлениях;

возможность временного останова ленты;

автоматический останов по окончании ленты и при открывании кассетоприемника;

счетчик расхода ленты;

система шумопонижения;

селектор входов;

возможность применения магнитных лент двух типов:

с рабочим слоем Fe_2O_3

с рабочим слоем CrO_2;

регулирование тембра по низким и высоким частотам;

подсветка кассеты;

световая индикация включения в сеть;

световая индикация режима «Запись»;

возможность подключения наушников;

возможность отключения акустических систем;

возможность произвольного переключения режима работы без необходимости промежуточного включения кнопки « ⓥ »;

режим «Память» в счетчике расхода ленты (при нажатой кнопке ПАМЯТЬ включение режимов « —▷ », « ◁◁– », « –▷▷ » производится через промежуточный режим « ⓥ »).

Схемы распайки соединительных кабелей показаны на рис. 1.

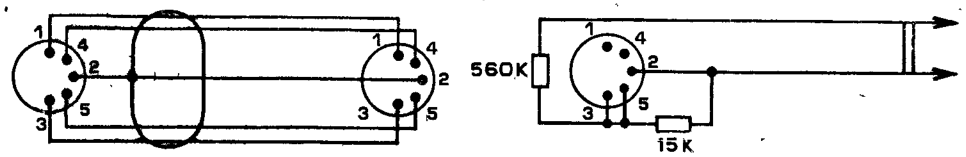

Схема распайки кабеля 1 *Схема распайки кабеля 2*

Рис. 1.

Расположение и назначение органов управления на лицевой панели представлено на рис. 2.

Расположение гнезд для внешних соединений и схема внешних соединений представлены на рис. 3.

6. ПОДГОТОВКА К РАБОТЕ И ПОРЯДОК РАБОТЫ С МАГНИТОФОНОМ

6. 1. Включение магнитофона

Перед включением магнитофона в сеть убедитесь, что кнопка СЕТЬ (рис. 2) находится в отжатом положении.

Присоедините сетевой шнур к сетевой вилке магнитофона и подключите акустические системы к гнездам «ПРАВ — ◁ — ЛЕВ» магнитофона (рис. 3). Вставьте вилку сетевого шнура в сетевую розетку. Включение магнитофона осуществляется нажатием кнопки СЕТЬ. При включении магнитофона засветится электронно-люминесцентный индикатор (рис. 2). Выключение магнитофона осуществляется повторным нажатием кнопки СЕТЬ.

Перед включением и выключением магнитофона рекомендуется установить регуляторы громкости в положение, соответствующее минимальному усилению сигнала.

6. 2. Установка кассеты

Перед установкой кассеты в кассетоприемник, при необходимости, устранить недостаточную плотность намотки ленты в кассете и наличие петли вращением карандаша, как показано на рис. 4.

Расположение и назначение органов управления на лицевой панели

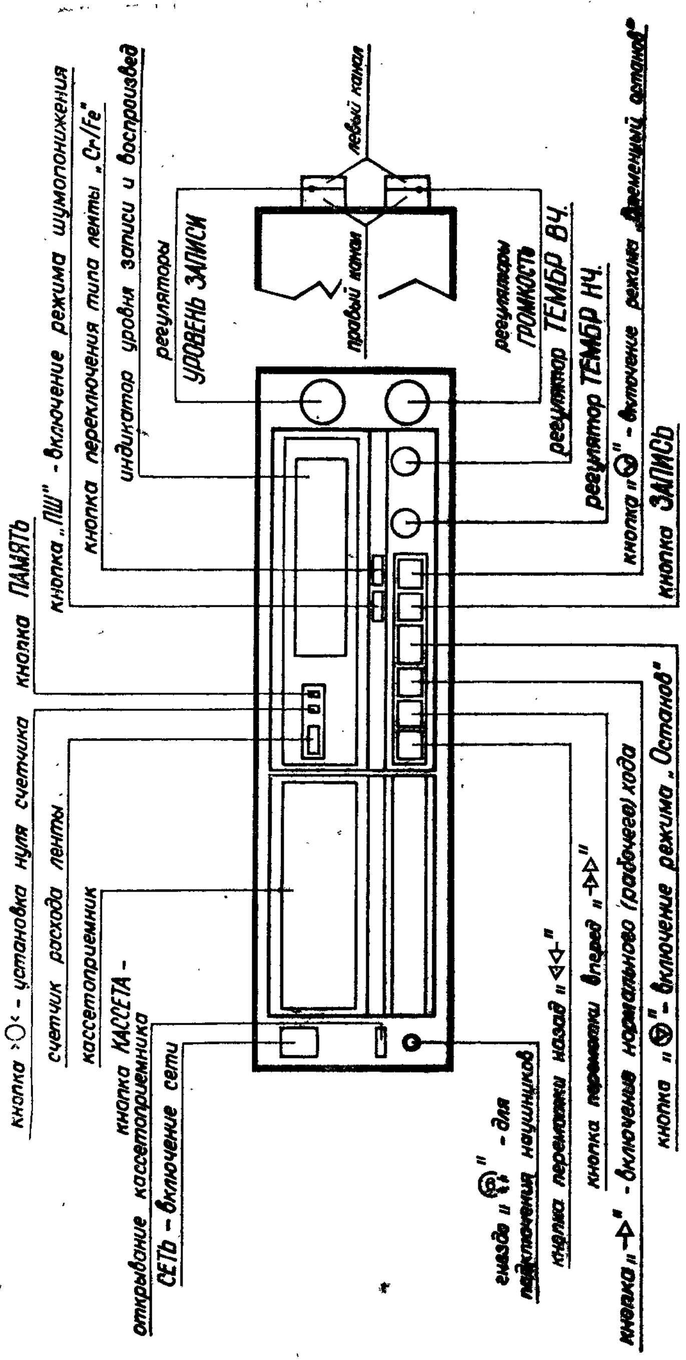

Рис. 2.

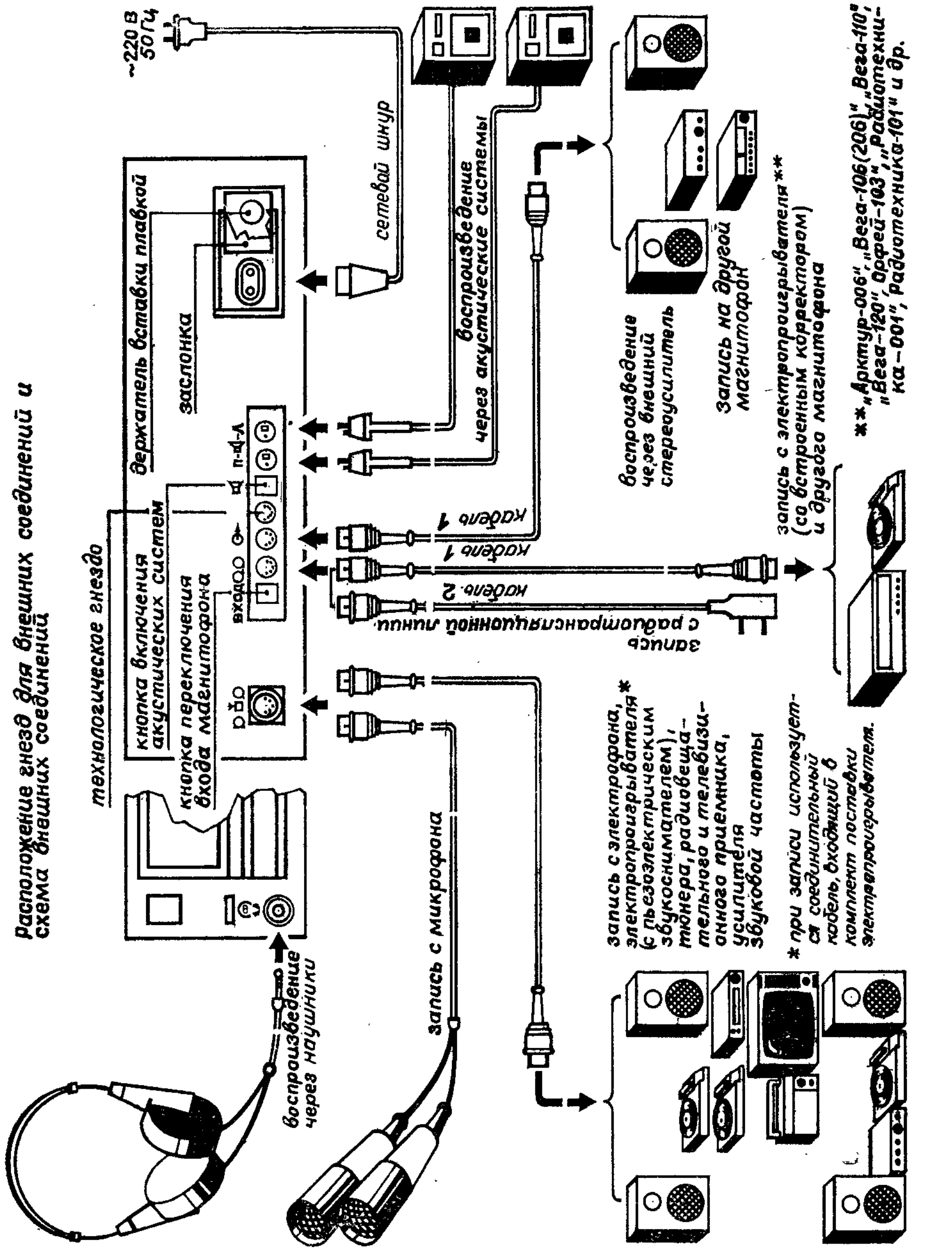

Рис. 3.

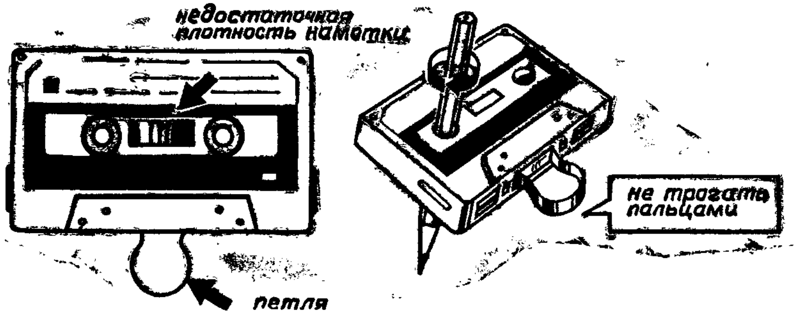

Рис. 4.

Открыть кассетоприемник нажатием кнопки КАССЕТА (рис. 2. При этом происходнт срабатывание автоостанова).

Для установки кассеты необходимо сориентировать кассету (окна кассеты под магнитные головки направлены вниз, сторона с номером используемой дорожки обращена наружу) и ввести ее в отсек кассетоприемника до упора, после чего легким нажатием зафиксировать в зоне, указанной стрелкой 2 кассетоприемник в первоначальном (рабочем) положении, как показано на рис. 5.

Помните, что установка кассеты должна производиться в режиме «Останов».

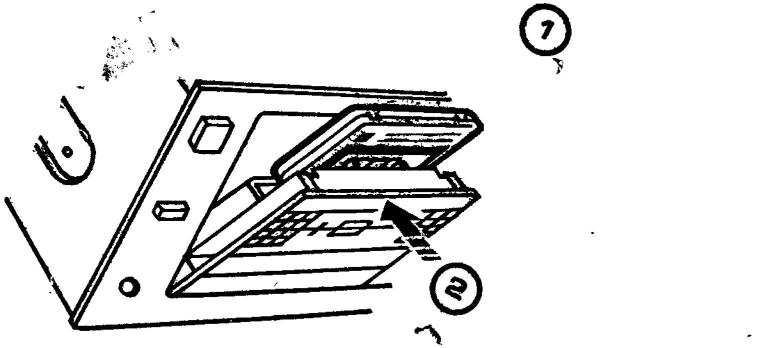

Рис. 5.

Прн установке кассет с леитой с рабочим слоем Fe_2O_3 нажмите кнопку «Cr/Fe» (см. рис. 2). Ненажатое положение кнопки «Cr/Fe» соответствует леите с рабочим слоем CrO_2.

Перед снятием кассеты с магнитофона рекомендуется ленту домотать на сердечник, нмеющий большее количество ленты, а затем перемотать в обратиую сторону.

Кассеты рекомендуется храиить в футлярах на расстоянии не менее 1 м от нагревательных приборов в месте, защищенном от воздействия прямых солнечиых лучей.

Нарушение правил хранеиия и эксплуатации кассет может привести к короблению лент, заеданию лент в кассете, преждевременному износу универсальной головки.

6. 3. Запись

Прежде чем осуществить запись, подключите выбранный источник сигнала в соответствии с рис. 3. При подключении источника сигнала к гнезду « ⌽Ỹ○ », нажмите кнопку переключения входа магнитофона.

Запись от радиотрансляционной сети производится только через специальный соединительный кабель из комплекта магнитофона.

При записи от микрофона руководствуйтесь инструкцией по эксплуатации на микрофон. Во избежание возбуждения микрофон и акустические системы расположите на наибольшем расстоянии друг от друга или отключите акустические системы.

Для подготовки магнитофона к записи включите магнитофон и установите кассету (см. пп. 6. 1, 6. 2), кнопка «ПШ» (см. рис. 2) должна быть отжата. Последовательность операций при записи показана на рис. 6.

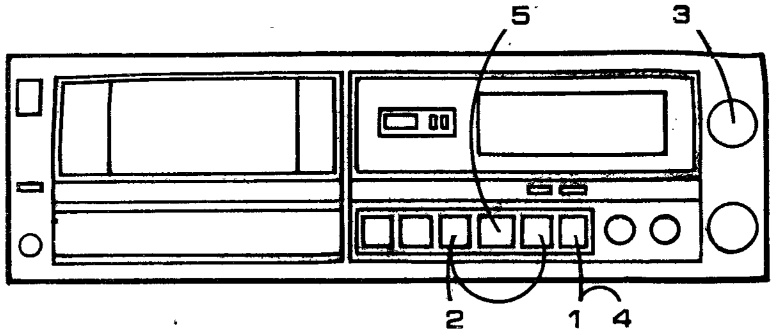

1 — нажмите кнопку « ⊽ »;

2 — для включения режима «Запись» нажмите одновременно кнопки ЗАПИСЬ и « —▷ » (при этом на электронно-люминесцентном индикаторе должен засветиться транспарант ЗАПИСЬ);

3 — регуляторами УРОВЕНЬ ЗАПИСИ по электронно-люминесцентному индикатору установите рабочий уровень записи, который не должен превышать 0 дБ при максимальном уровне записываемых сигналов. Допускается кратковременное засвечивание отдельных красных сегментов от «+1» до «+3» дБ;

4 — нажмите кнопку « ⊽ » и производите запись, контролируя уровень сигнала по электронно-люминесцентному индикатору;

5 — по окончании записи нажмите кнопку « ▽ ».

Рис. 6.

Примечание. При использовании лент зарубежного производства для обеспечения наиболее качественной записи рекомендуется выполнить несколько пробных записей с различными уровнями. При этом допустимо свечение красных сегментов индикатора.

6. 4. Стирание

Стирание записи происходит автоматически при каждой новой записи. При необходимости стереть старую запись, не производя новой, включите режим «Запись», отсоединив источник сигнала. Регуляторы УРОВЕНЬ ЗАПИСИ поставьте в положение, соответствующее минимальному уровню.

Для предотвращения случайного стирания записанной программы необходимо удалить предохранительные упоры, расположенные на заднем торце кассеты.

6. 5. Воспроизведение

Включите магнитофон и установите кассету (см. пп. 6. 1, 6. 2).

Для прослушивания фонограммы через акустические системы нажмите кнопку « 🔈 » (см. рис. 3). Последовательность операций при воспроизведении показана на рис. 7. При срабатывании блокировки кассетоприемника (после нажатия кнопки КАССЕТА) или автоостанова (при окончании и остановке ленты в кассете) перед включением режима «Рабочий ход» кнопкой « —▷ » необходимо нажать кнопку « ▽ ».

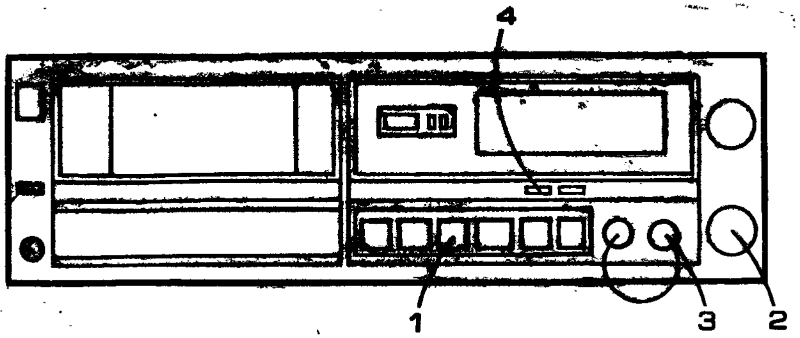

1 — нажмите кнопку « —▷ »;

2 — регуляторами ГРОМКОСТЬ установите необходимую громкость для каждого канала;

3 — регуляторами ТЕМБР НЧ и ТЕМБР ВЧ добейтесь желаемого тембра звучания;

4 — для уменьшения уровня шумов включите режим шумопонижения нажатием кнопки «ПШ» (отключается повторным нажатием кнопки «ПШ»).

Рис. 7.

Для получения хорошего стереоэффекта необходимо правильно установить акустические системы. Выбор расположения акустических систем зависит от различных факторов (объема помещения, расположения в нем мебели и др.) Для обычных бытовых помещений рекомендуется располагать их в одной горизонтальной плоскости на расстоянии 2—3 м друг от друга. Область, где наилучшим образом реализуется объемность звучания, показана на рис. 8.

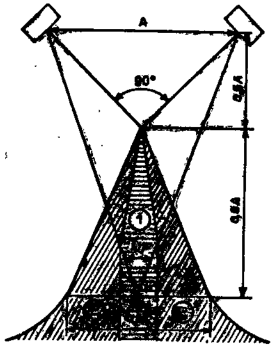

А — расстояние между центрами акустических систем;

1 — зона хорошего стереоэффекта;

2 — зона удовлетворительного стереоэффекта.

Рис. 8.

При прослушивании фонограммы через наушники (см. рис. 3) используйте в работе регуляторы ГРОМКОСТЬ, ТЕМБР НЧ и ТЕМБР ВЧ.

При использовании для прослушивания внешнего стереоусилителя (см. рис. 3) пользуйтесь рекомендациями руководства по эксплуатации стереоусилителя.

6. 6. Временный останов (пауза)

При работе магнитофона в режимах «Воспроизведение» или «Запись» обеспечивается возможность временной остановки движения магнитной ленты. Для этого нажмите кнопку « ⊽ » (см. рис. 2). Повторное нажатие кнопки « ⊽ » возобновляет движение магнитной ленты.

6. 7. Перемотка ленты

В магнитофоне предусмотрена ускоренная перемотка ленты в обе стороны. Для перемотки ленты вперед нажмите кнопку « ▶▶ », для перемотки назад нажмите кнопку « ◀◀ » (см. рис. 2).

Остановка движения ленты осуществляется нажатием кнопки « ▽ » (см. рис. 2).

При окончании и остановке ленты в кассете в режимах рабочего хода и перемоток через 3—5 с происходит срабатывание автоостанова.

После срабатывания автоостанова необходимо нажать кнопку « ▽ ».

6. 8. Работа в режиме «Память»

Последовательность операций при отыскании начала выбранного участка:

1 — для запоминания выбранного участка записанной программы нажатием кнопки « >O< » установить показания счетчика «0 0 0» в начале выбранного участка и нажать кнопку ПАМЯТЬ;

2 — нажмите кнопку « —▷ »; 3 — нажмите кнопку « ▽ »;

4 — для поиска выбранного участка записанной программы нажмите кнопку « ◁◁ », что обеспечит остановку магнитной ленты в начале выбранного участка;

5 — после срабатывания режима «Память» нажмите кнопку « ▽ ».

Уверенная работа в режиме «Память» обеспечивается на участках программы длительностью 30 с и более.

Установка показания счетчика «000» должна производиться нажатием кнопки « >O< » в каждом цикле работы.

7. ТЕХНИЧЕСКОЕ ОБСЛУЖИВАНИЕ МАГНИТОФОНА

7. 1. Уход за магнитофоном

Оберегайте магнитофон от ударов, пыли, сырости.

Содержите его в чистоте, периодически протирайте наружные части магнитофона сухой и чистой фланелью.

Для обеспечения высококачественной записи и воспроизведения, а также длительной эксплуатации магнитофона систематически перед началом работы протирайте рабочий тракт (поверхности магнитных головок, прижимной ролик, ведущий вал). Для этого:

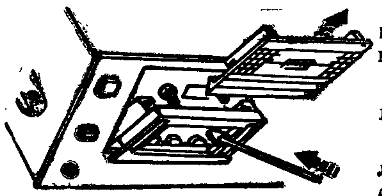

Рис. 9.

1) снимите крышку кассетоприемника, как показано на рис. 9, при этом облегчается доступ к рабочему тракту;

2) включите магнитофон в сеть и нажмите кнопку « —▷ »;

3) не закрывая кассетоприемник, протрите фланелевым (ватным) тампоном, смоченным в растворе спирта, места, указанные на рис. 10. Во избежание повреждения поверхности головки не рекомендуется промывка одеколоном, духами и различными растворителями.

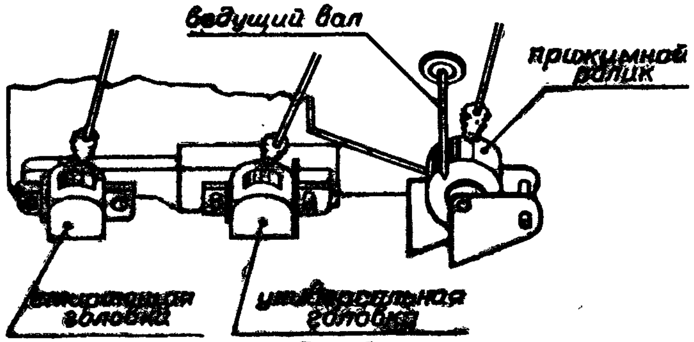

Рис. 10.

7. 2. Замена вставки плавкой (см. рис. 3)

Для замены вставки плавкой необходимо выполнить следующие операции:

выключите магнитофон;

отключите сетевой шнур от сети и от магнитофона;

отодвиньте заслонку;

извлеките колпачок держателя вставки плавкой из держателя, расфиксировав его нажатием с последующим поворотом против часовой стрелки;

извлеките вставку плавкую и замените ее;

установите колпачок держателя вставки плавкой в держатель нажатием с последующим поворотом по часовой стрелке;

установите заслонку в исходное состояние;

подключите сетевой шнур.

7. 3. Смазка лентопротяжного механизма

Заводская смазка трущихся частей лентопротяжного механизма обеспечивает работу магнитофона на протяжении гарантийного срока, после чего целесообразно производить смазку по необходимости, но не реже одного раза в два года. Места смазки, ее тип и маркировка указаны на кинематической схеме.

7. 4. Возможные неисправности и методы их устранения

Неисправность	Возможные причины	Способ устранения
1	2	3
После включения в сеть не вращается ведущий вал, не светится люминесцентный индикатор	Неисправен сетевой шнур	Проверить сетевой шнур и устранить неисправность.
	Перегорела сетевая вставка плавкая	Заменить вставку плавкую
При воспроизведении и записи - воспроизведении отсутствуют высокие частоты, занижен уровень сигнала	Загрязнена рабочая поверхность универсальной головки	Протереть рабочую поверхность универсальной головки
Не включаются режимы « ◁◁ », « —▷▷ », « —▷ », люминесцентный индикатор светится	Не выдержан интервал в 2 сек между переключением режимов.	Выключить магнитофон. Повторно включить магнитофон не ранее, чем через 30 сек. после выключения.

В случае обнаружения неисправностей, требующих разборки магнитофона и снятия пломб, необходимо обратиться в ремонтную мастерскую.

7. 5. Техническое обслуживание

Техническое обслуживание производится в мастерской, осуществляющей гарантийное обслуживание магнитофона в технических центрах «Орбита-сервис», либо в технических центрах завода.

В техническое обслуживание входит:

1) проверка отклонения номинальной скорости магнитной ленты;

2) проверка взвешенного значения детонации;

3) проверка перпендикулярности установки рабочих зазоров универсальной головки по отношению к направлению движения магнитной ленты и регулировка амплитудно-частотной характеристики канала воспроизведения;

4) проверка и регулировка усилия прижима прижимного ролика к ведущему валу;

5) размагничивание магнитных головок и деталей лентопротяжного механизма;

6) проверка надежности контактирования выключателей, переключателей, разъемных соединений, чистка контактных поверхностей контактных соединений;

7) смазка лентопротяжного механизма;

8) регулировка лентопротяжного механизма;

9) проверка работоспособности и качества звучания систем акустических;

10) проверка распайки шнура и кабелей, входящих в комплект магнитофона, функционирование магнитофона с ними.

8. ГАРАНТИЙНЫЕ ОБЯЗАТЕЛЬСТВА

Стереомагнитофон кассетный «Маяк» М-240С-1 соответствует утвержденному образцу.

Изготовитель гарантирует соответствие магнитофона требованиям ГОСТ 24863-87 и технических условий 2.940.187 ТУ при соблюдении владельцем правил эксплуатации, изложенных в руководстве по эксплуатации.

Гарантийный срок эксплуатации стереомагнитофона кассетного «Маяк» М-240С-1 — 12 месяцев со дня продажи через розничную торговую сеть.

Гарантийный срок хранения 24 месяца со дня изготовления.

В течение гарантийного срока эксплуатации владелец имеет право на бесплатное техническое обслуживание магнитофона и на бесплатный ремонт по предъявлению гарантийного талона.

При этом за первый ремонт или техническое обслуживание вырезают отрывной талон на гарантийный ремонт или техническое обслуживание и делают запись в гарантийном талоне о взятии магнитофона на гарантийное обслуживание.

Последующие в течение гарантийного срока ремонты выполняют также бесплатно. Данные о выполнении первого гарантийного ремонта, технического обслуживания и последующих гарантийных ремонтов записывают в учетно-техническую карточку, которая хранится в ремонтном предприятии, на оборотной стороне гарантийного талона, и на оборотной стороне соответствующих отрывных талонов (гарантийного или на техническое обслуживание).

Ремонт магнитофона и техническое обслуживание, выполняют ремонтные предприятия, информацию о которых можно получить в магазине радиотоваров и технические центры, адреса которых приведены в данном руководстве.

Без предъявления гарантийного и отрывных талонов на магнитофон или при отсутствии на талонах штампа магазина и даты продажи претензии к качеству работы магнитофона не принимаются и гарантийный ремонт (техническое обслуживание) не производится.

Владелец лишается права на гарантийное обслуживание магнитофона в следующих случаях:

1) при наличии исправлений в гарантийном талоне или при обозначении дат римскими цифрами;

2) при нарушении пломб на магнитофоне или при несоответствии их номеру пломбиратора, указанному в гарантийном талоне предприятием-изготовителем или ремонтным предприятием;

3) при отсутствии отметки торгующей организации о проведении предпродажной подготовки;

4) при нарушении правил эксплуатации, изложенных в настоящем руководстве, механическом повреждении корпуса, корпусных деталей, преднамеренном повреждении магнитофона.

Обмен неисправных магнитофонов осуществляется через розничную торговую сеть.

При возникновении отказов обмен магнитофонов производится в следующем порядке:

в течение первого месяца эксплуатации замена производится при наличии отказа;

при отказе после одного месяца эксплуатации замена производится при условии выполнения не менее 2-х гарантийных ремонтов, отмеченных в гарантийном талоне.

При этом владелец магнитофона должен предъявить магнитофон (в комплекте) и гарантийный талон.

Замена вставки плавкой, а также работы по техническому обслуживанию магнитофона ремонтом не считаются.

УЧЕТ ТЕХНИЧЕСКОГО ОБСЛУЖИВАНИЯ И РЕМОНТОВ

Дата	Вид выполненных работ (ТО или ремонт)	Содержание выполненной работы. Наименование и тип замененной детали	Наименование ремонтной организации, печать, фамилия и подпись радиомеханика, № пломбиратора

256

Действителен по заполнении

Завод «Маяк»

Цена ____________________
(прописью)

проставляет торговое предприятие

Штамп торгового предприятия ____________________

ГАРАНТИЙНЫЙ ТАЛОН

заполняет предприятие-изготовитель

Стереомагнитофон кассетный «Маяк» М-240С-1 № 481587

Дата выпуска 1991 ДЕКАБРЬ

ОТК 616

Представитель ОТК предприятия-изготовителя ____________________ 33 штамп ОТК

№ пломбиратора ____________________

Адрес для предъявления претензий к качеству работы магнитофона
254073, г. Киев-73, завод «Маяк»

Наименование предприятия, проводившего предпродажную подготовку ____________________

____

Дата и подпись ____________________

Штамп предприятия ____________________

Заполняет торговое предприятие

Дата продажи ____________________
число, месяц, год (арабскими цифрами)

Продавец ____________________
подпись или штамп

Штамп магазина

Заполняет ремонтное предприятие

Поставлен на гарантийное обслуживание ____________________

____
(наименование ремонтного предприятия, число, месяц, год)

Гарантийный номер ____________________

Штамп ремонтного предприятия ____________________

Линия отреза

Действителен по заполнении

Завод «Маяк»

ОТРЫВНОЙ ТАЛОН НА ГАРАНТИЙНЫЙ РЕМОНТ В ТЕЧЕНИЕ ПЕРВОГО ГОДА ГАРАНТИИ

Заполняет предприятие-изготовитель

Стереомагнитофон кассетный

«Маяк» М-240С-1

№ 481587

Дата выпуска 1991 ДЕКАБРЬ

Представитель ОТК

предприятия-изготовителя . . . .
(штамп ОТК)

Адрес для возврата талона
на предприятие-изготовитель
254073, г. Киев-73, завод «Маяк»

Заполняет торговое предприятие

Дата продажи . . . .
число, месяц, год
(арабскими цифрами)

Продавец . . . .
подпись или штамп

Штамп магазина

Наименование предприятия, проводившего предпродажную подготовку . . . .

Дата и подпись . . . .

Штамп предприятия . . . .

Линия отреза
Корешок отрывного талона
на гарантийный ремонт
в течение первого года гарантии

Линия отреза

Действителен по заполнении

Завод «Маяк»

ОТРЫВНОЙ ТАЛОН НА ТЕХНИЧЕСКОЕ ОБСЛУЖИВАНИЕ

Заполняет предприятие-изготовитель

Стереомагнитофон кассетный

«Маяк» М-240С-1

№ 481587

Дата выпуска 1991 ДЕКАБРЬ

Представитель ОТК

предприятия-изготовителя . . . .
(штамп ОТК)

Адрес для возврата талона
на предприятие-изготовитель
254073, г. Киев-73, завод «Маяк»

Заполняет торговое предприятие

Дата продажи . . . .
число, месяц, год
(арабскими цифрами)

Продавец . . . .
подпись или штамп

Штамп магазина

Наименование предприятия, проводившего предпродажную подготовку . . . .

Дата и подпись . . . .

Штамп предприятия . . . .

Линия отреза
Корешок отрывного талона
на техническое обслуживание

Действителен по заполнении

Заполняет ремонтное предприятие

Гарантийный номер магнитофона . . . .

Работы по техническому обслуживанию выполнены в соответствии с действующими правилами на гарантийное обслуживание

При этом выполнены следующие работы:

____

____

____

____

____

____

____

____

____

____

Дата выполнения работ . . . . .
(число, месяц, год)

Подпись лица, выполнявшего работу . . . .

Подпись владельца, подтверждающая техническое обслуживание . . . .

Штамп ремонтного предприятия, с указанием города

Зак. 911 — 91 г.

Линия отреза

Действителен по заполнении

Заполняет ремонтное предприятие

Гарантийный номер магнитофона . . . .

Содержание ремонта. Наименование и номер по схеме замененной детали или узла.

Место и характер дефектов:

____

____

____

____

____

____

____

____

____

____

____

Дата ремонта . . . .
(число, месяц, год)

Подпись лица, производившего ремонт . . . .

Подпись владельца магнитофона, подтверждающая ремонт . . . . .

Штамп ремонтного предприятия, с указанием города

ТЕХНИЧЕСКИЕ ЦЕНТРЫ ГАРАНТИЙНОГО ОБСЛУЖИВАНИЯ

г. Москва, ул. Новохорошевская, 20.

г. Ленинград, ул. 4-я Советская, 6, тел. 271-16-88.

г. Киев, ул. Федорова, 10, тел. 220-62-46.

г. Житомир, ул. Шелушкова, 112, тел. 22-99-77.

г. Николаев, пр. Ленина, 94а, тел. 37-15-51.

г. Одесса, проспект Г. Димитрова, 15б.

г. Симферополь, ул. Пушкина, 6.

г. Харьков, проспект Тракторостроителей 59/56, тел. 62-10-35.

г. Кишинев, ул. Мира, 26.

г. Рига, ул. Петера Стучкас, 38.

г. Тбилиси, Вазисубани, 2-й микрорайон, ТЦ «Маяк-Сервис», тел. 78-16-42.

г. Ростов-на-Дону, ул. Батуринская, 13/14, техно-торговый центр «Маяк-Сервис», тел. 23-00-24.

г. Хабаровск, ул. Шелеста, 75, тел. 34-06-23.

г. Воронеж, ул. Кольцовская, 39.

г. Челябинск, ул. Кудрявцева, 12, тел. 73-45-12.

г. Грозный, проспект Революции, 6-6а, тел. 2-16-87.

г. Херсон, ул. Петренко, 20, тел. 4-51-13, 28-27-27.

г. Уфа, проспект Октября, 59, магазин № 2.

г. Ворошиловград, квартал Еременко, 7, тел. 54-33-87.

г. Хмельницкий, ул. Завадского, 64/2, тел. 5-24-77.

г. Краснодар, ул. Красная, 26.

г. Белая Церковь, бульв. Победы, 110, тел. 6-62-17.

г. Мариуполь, ул. Франко, 10.

г. Свердловск, ул. Ленина, 81/83, подъезд 10, тел. 55-43-50.

г. Ташкент, ул. Жуковского, 81, Технический центр «Маяк-Сервис», тел. 33-69-93.

г. Днепропетровск ул. Литейная, 17, тел. 47-10-08.

Магнитофон МАЯК 240 С-1

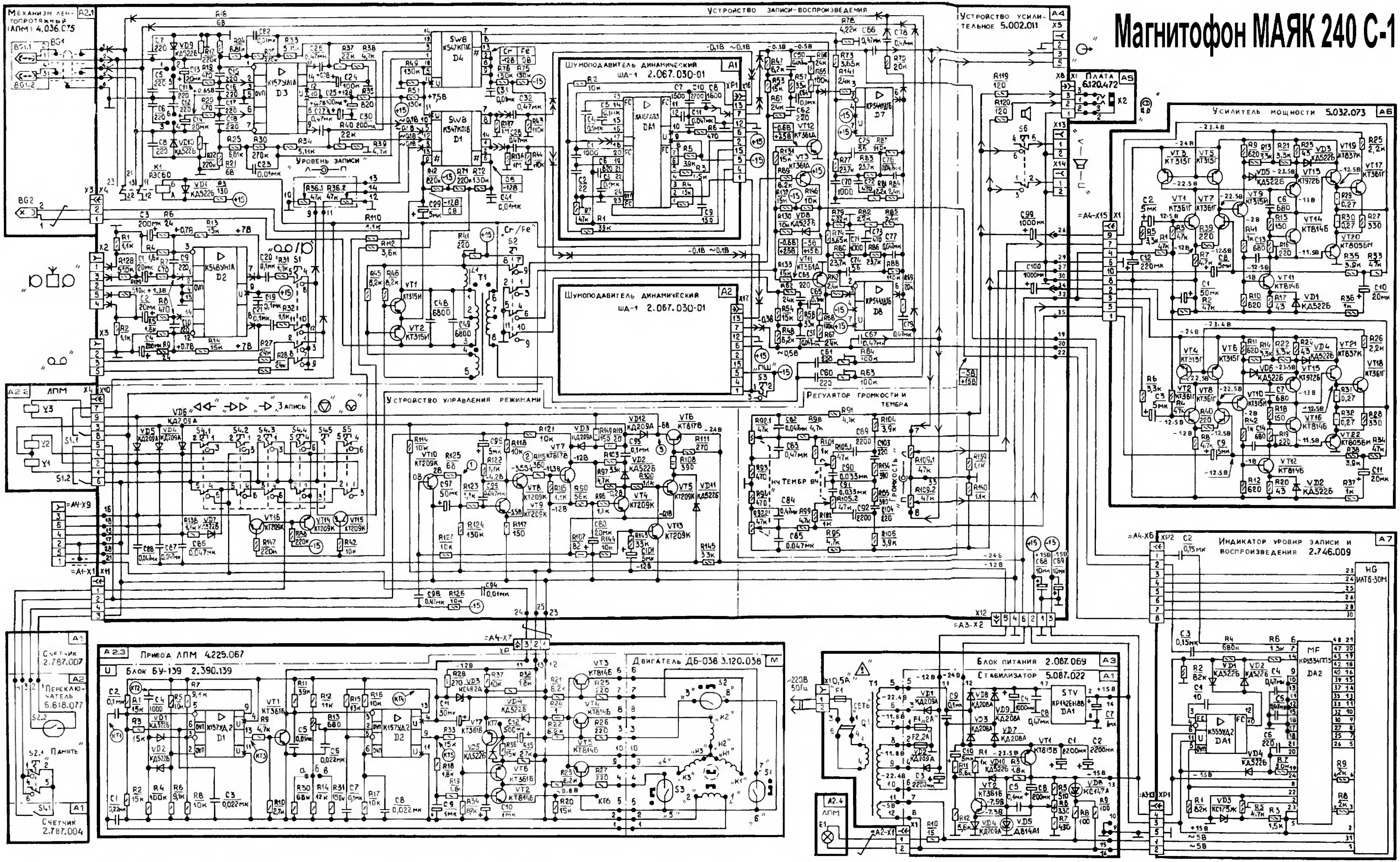

СТЕРЕО
МАГНИТОФОН
КАССЕТНЫЙ

МАЯК
М-240С-1

РУКОВОДСТВО
ПО
ЭКСПЛУАТАЦИИ

СХЕМА КИНЕМАТИЧЕСКАЯ СТЕРЕОМАГНИТОФОНОВ КАССЕТНЫХ «МАЯК» М-240С и «МАЯК» М-240С-1

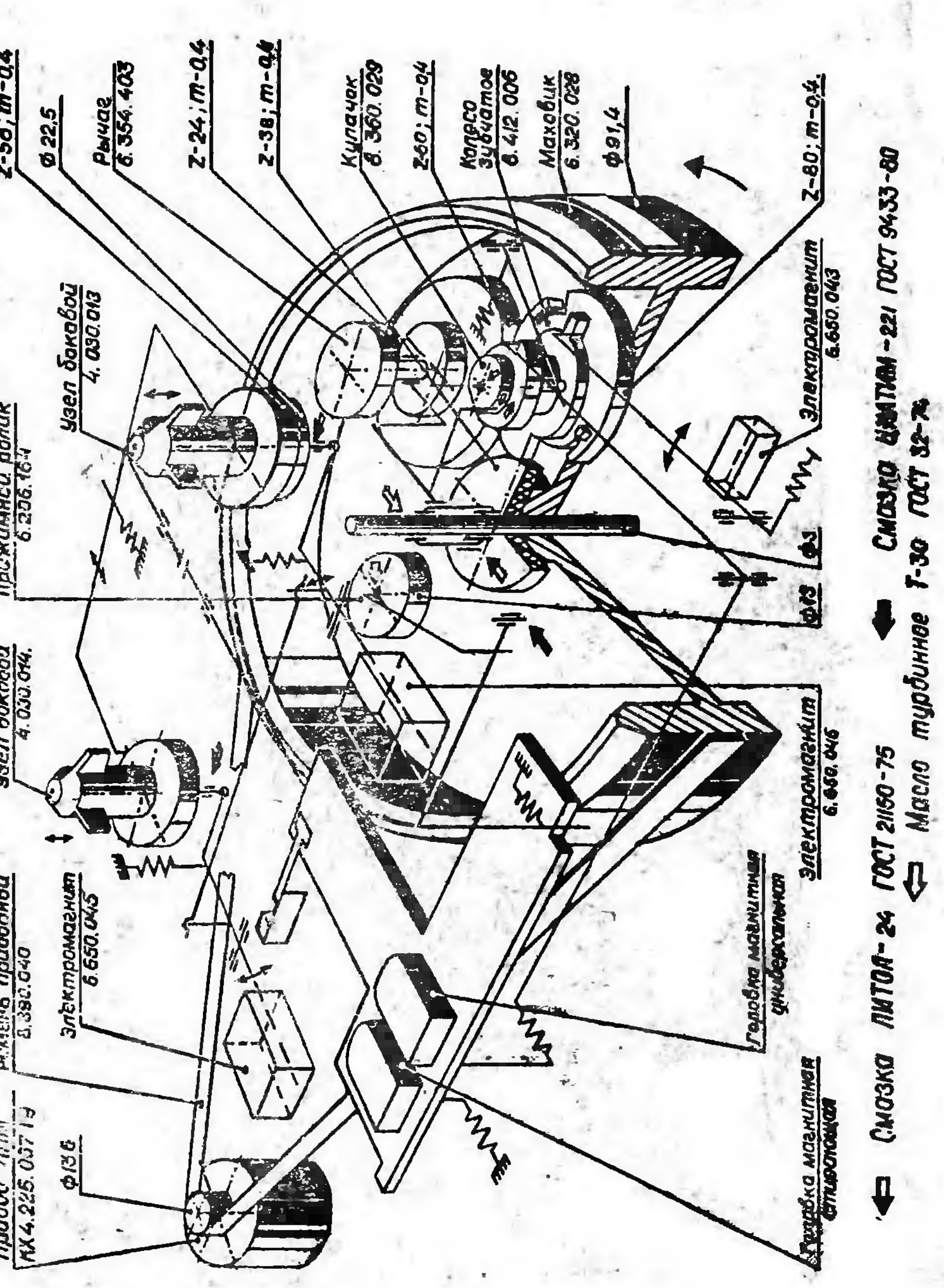

1. ОБЩИЕ УКАЗАНИЯ

При покупке магнитофона требуйте проверки его работоспособности.

Убедитесь в том, что в гарантийном и отрывных талонах в руководстве по эксплуатации магнитофона проставлены штампы магазина, разборчивая подпись или штамп продавца и дата продажи (обозначение даты продажи римскими цифрами, а также исправления в гарантийном талоне не допускаются). Проверьте наличие цены (прописью) в гарантийном талоне.

Проверьте запись в гарантийном талоне и отрывных талонах на гарантийный ремонт и техническое обслуживание о выполнении предпродажной подготовки. Подпись представителя предприятия, выполнявшего предпродажную подготовку должна быть скреплена штампом предприятия.

Отрывные талоны на гарантийный ремонт и техническое обслуживание вырезаются работниками обслуживающей организации после того, как работа фактически выполнена.

Проверьте: сохранность пломб на магнитофоне и их соответствие номеру пломбиратора, указанного в гарантийном талоне; сохранность пломб на акустических системах, комплектность магнитофона.

После хранения магнитофона в холодном помещении или после перевозки в зимних условиях перед включением магнитофона в сеть, следует его выдержать при комнатной температуре в течение 3-х часов.

Перед включением магнитофона в сеть внимательно ознакомьтесь с настоящим руководством по эксплуатации, назначением и расположением элементов управления и гнезд для внешних соединений.

Магнитофон рекомендуется хранить с закрытым кассетоприемником.

Магнитофон рассчитан на эксплуатацию в жилых помещениях, а также в нормальных климатических условиях при температуре окружающей среды 10—40° С.

В магнитофоне рекомендуется использовать магнитные ленты с рабочим слоем Fe_2O_3 (тип МЭК I) и CrO_2 (тип МЭК II), размещенные в кассетах МК-60 и МК-90 по ГОСТ 20492-87 и в кассетах С-60 и С-90 зарубежного производства.

Магнитофон рекомендуется использовать совместно: с электродинамическим или электретным микрофоном с номинальным сопротивлением 200 Ом и наушниками типа ТДС-9 или аналогичными; с акустическими системами «Маяк» 15АС-222 (или «Маяк» 15АС-223), или с другими акустическими системами с номинальным сопротивлением не менее 4 Ом.

Время непрерывной работы магнитофона — 6 часов.

Время перерыва — 2 часа.

ВНИМАНИЕ!

1. При прослушивании фонограмм через внешний стереоусилитель во избежание перегрузки акустических систем, подключенных к нему, необходимо при включении магнитофона в сеть вывести регуляторы громкости стереоусилителя в положение, соответствующее минимальному усилению сигнала.

2. Во избежание перегрузки акустических систем, подключенных к магнитофону, перед началом записи рекомендуется регуляторы уровня записи устанавливать в положение, соответствующее минимальному усилению сигнала.

3. Не допускается:

1) применение неисправных и нестандартных соединителей и соединительных кабелей и сетевого шнура;

2) работа магнитофона совместно с нестандартными усилителями низкой частоты и акустическими системами.

ПОМНИТЕ! Наибольшая естественность звучания достигается при небольших и средних уровнях громкости, когда акустические системы работают без перегрузки. Не перегружайте акустические системы.

В режиме воспроизведения при отжатой кнопке переключения типа ленты «Cr/Fe» возможно использование другой магнитной ленты, например с рабочим слоем FeCr (тип МЭК III) и рабочим слоем из металлического порошка (тип МЭК IV).

Включение режимов « —▷ », « ▷▷ », « ◁◁ » производите плавным нажатием кнопок с интервалом не менее 2 с. Если соответствующий режим не включается, нажмите кнопку « ⊙ » и повторите включение.

индикация уровня воспроизведения;

раздельная индикация уровня записи по каналам с возможностью синхронного регулирования;

раздельное регулирование уровней записи и воспроизведения;

перемотка ленты в обоих направлениях;

возможность временного останова ленты;

автоматический останов по окончании ленты и при открывании кассетоприемника;

счетчик расхода ленты;

система шумопонижения;

селектор входов;

возможность применения магнитных лент двух типов:

с рабочим слоем Fe_2O_3

с рабочим слоем CrO_2;

регулирование тембра по низким и высоким частотам;

подсветка кассеты;

световая индикация включения в сеть;

световая индикация режима «Запись»;

возможность подключения наушников;

возможность отключения акустических систем;

возможность произвольного переключения режима работы без необходимости промежуточного включения кнопки « ⊽ »;

режим «Память» в счетчике расхода ленты (при нажатой кнопке ПАМЯТЬ включение режимов « —▷ », « ◁◁— », « —▷▷ » производится через промежуточный режим « ⊽ »).

Схемы распайки соединительных кабелей показаны на рис. 1.

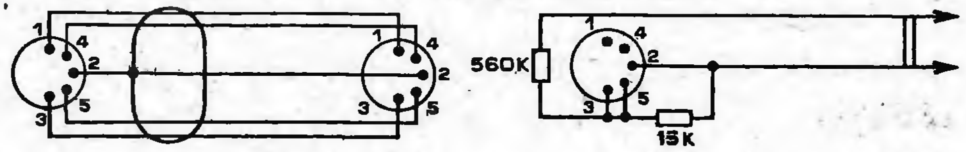

Схема распайки кабеля 1 *Схема распайки кабеля 2*

Рис. 1.

Расположение и назначение органов управления на лицевой панели представлено на рис. 2.

Расположение гнезд для внешних соединений и схема внешних соединений представлены на рис. 3.

6. ПОДГОТОВКА К РАБОТЕ И ПОРЯДОК РАБОТЫ С МАГНИТОФОНОМ

6. 1. Включение магнитофона

Перед включением магнитофона в сеть убедитесь, что кнопка СЕТЬ (рис. 2) находится в отжатом положении.

Присоедините сетевой шнур к сетевой вилке магнитофона и подключите акустические системы к гнездам «ПРАВ — ◁ — ЛЕВ» магнитофона (рис. 3). Вставьте вилку сетевого шнура в сетевую розетку. Включение магнитофона осуществляется нажатием кнопки СЕТЬ. При включении магнитофона засветится электроино-люминесцентный индикатор (рис. 2). Выключение магнитофона осуществляется повторным нажатием кнопки СЕТЬ.

Перед включением и выключением магнитофона рекомендуется установить регуляторы громкости в положение, соответствующее минимальному усилению сигнала.

6. 2. Установка кассеты

Перед установкой кассеты в кассетоприемник, при необходимости, устранить недостаточную плотность намотки ленты в кассете и наличие петли вращением карандаша, как показано на рис. 4.

Расположение и назначение органов управления на лицевой панели

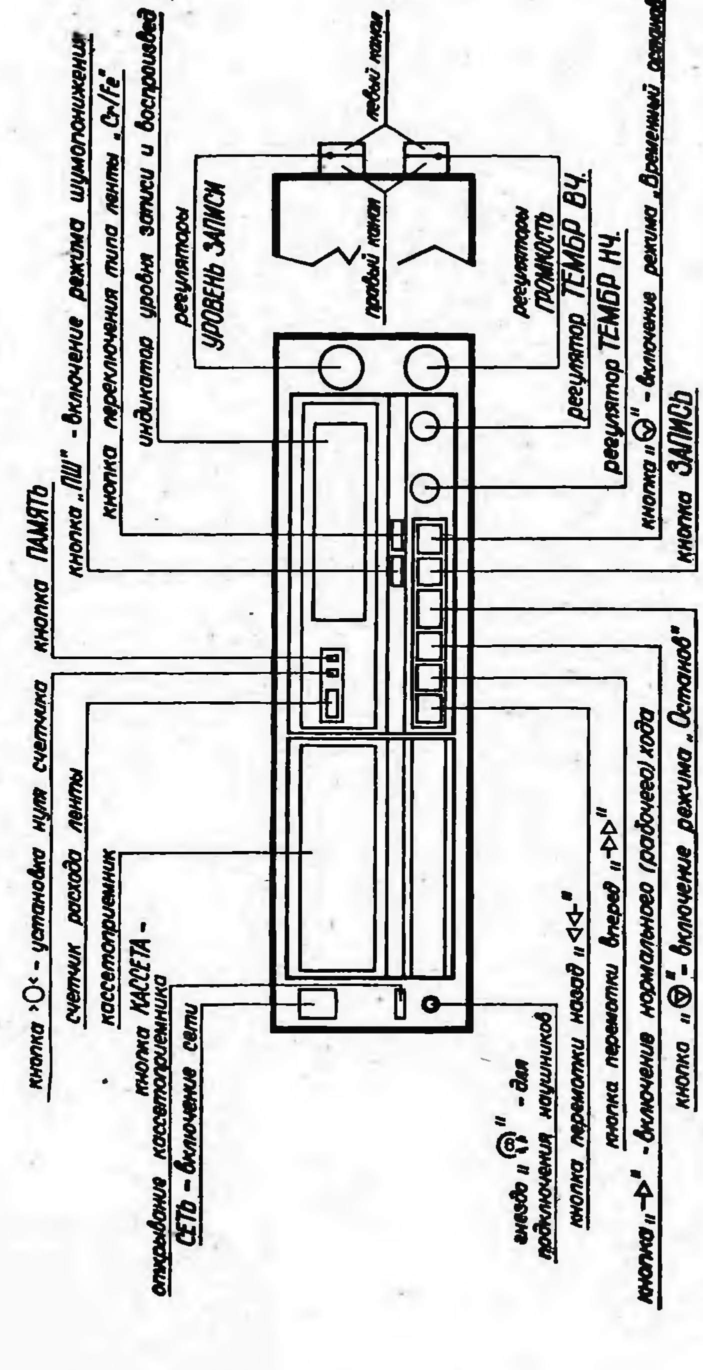

Рис. 2.

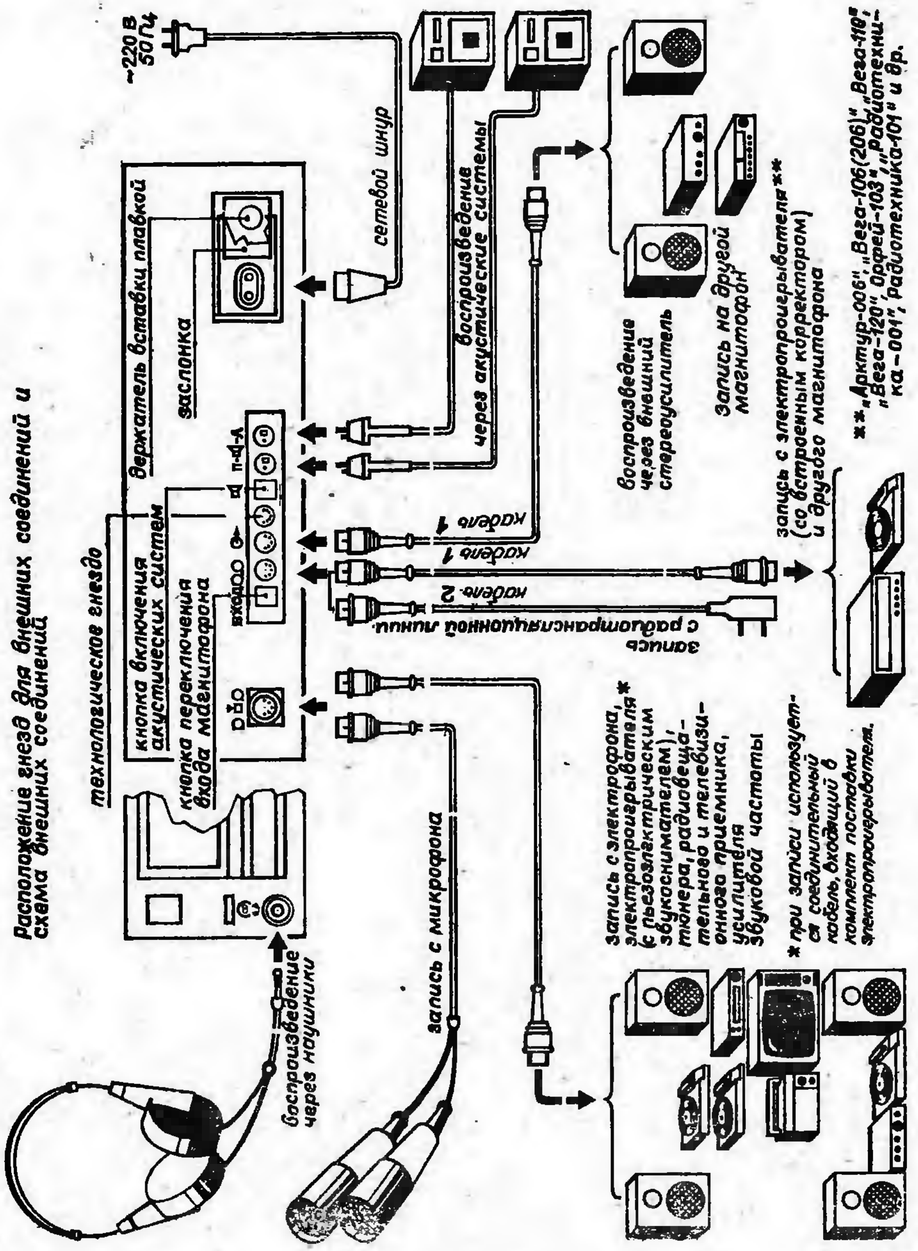

Рис. 3.

Рис. 4.

Открыть кассетоприемник нажатием кнопки КАССЕТА (рис. 2. При этом происходит срабатывание автоостанова).

Для установки кассеты необходимо сорнентировать кассету (окна кассеты под магнитные головки направлены вниз, сторона с номером используемой дорожки обращена наружу) и ввести ее в отсек кассетоприемника до упора, после чего легким нажатием зафиксировать в зоне, указанной стрелкой 2 кассетоприемник в первоначальном (рабочем) положении, как показано на рис. 5.

Помните, что установка кассеты должна производиться в режиме «Останон».

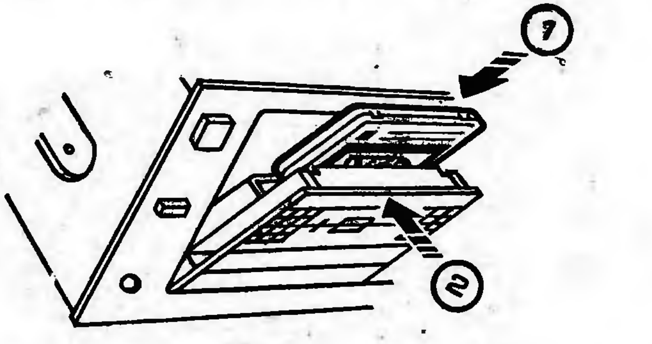

Рис. 5.

При установке кассет с лентой с рабочим слоем Fe_2O_3 нажмите кнопку «Cr/Fe» (см. рис. 2). Ненажатое положение кнопки «Cr/Fe» соответствует ленте с рабочим слоем CrO_2.

Перед снятием кассеты с магнитофона рекомендуется ленту домотать на сердечник, имеющий большее количество ленты, а затем перемотать в обратную сторону.

Кассеты рекомендуется хранить в футлярах на расстоянии не менее 1 м от нагревательных приборов в месте, защищенном от воздействия прямых солнечных лучей.

Нарушение правил хранения и эксплуатации кассет может привести к короблению лент, заеданию лент в кассете, преждевременному износу универсальной головки.

6. 3. Запись

Прежде чем осуществить запись, подключите выбранный источник сигнала в соответствии с рис. 3. При подключении источника сигнала к гнезду « ⊃Ծ○ », нажмите кнопку переключения входа магнитофона.

Запись от радиотрансляционной сети производится только через специальный соединительный кабель из комплекта магнитофона.

При записи от микрофона руководствуйтесь инструкцией по эксплуатации на микрофон. Во избежание возбуждения микрофон и акустические системы расположите на наибольшем расстоянии друг от друга или отключите акустические системы.

Для подготовки магнитофона к записи включите магнитофон и устаиовите кассету (см. пп. 6. 1, 6. 2), кнопка «ПШ» (см. рис. 2) должна быть отжата. Последовательность операций при записи показана иа рис. 6.

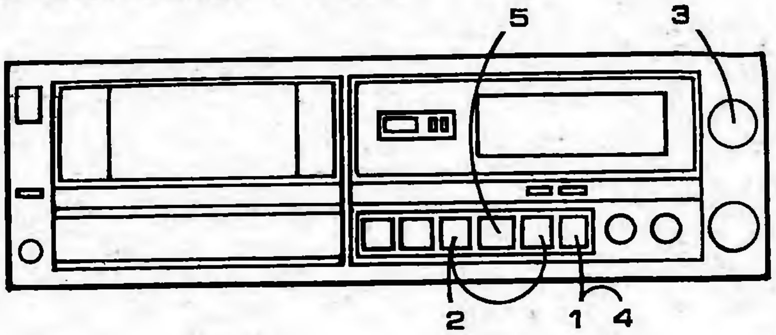

1 — нажмите кнопку « ⊽ »;

2 — для включения режима «Запись» нажмите одновременио кнопки ЗАПИСЬ и « →▷ » (при этом на электронно-люминесцентном индикаторе должен засветиться транспарант ЗАПИСЬ);

3 — регуляторами УРОВЕНЬ ЗАПИСИ по электронно-люминесцентному индикатору установите рабочий уровень записи, который не должен превышать 0 дБ при максимальном уровне записываемых сигиалов. Допускается кратковременное засвечивание отдельных красных сегментов от «+1» до «+3» дБ;

4 — нажмите кнопку « ⊽ » и производите запись, контролируя уровень сигнала по электронно-люминесцентному индикатору;

5 — по окончании записи нажмите кнопку « ▽ ».

Рис. 6.

П р и м е ч а н и е. При использовании лент зарубежного производства для обеспечения наиболее качественной записи рекомендуется выполнить несколько пробных записей с различными уровнями. При этом допустимо свечение красных сегментов индикатора.

6. 4. Стирание

Стирание записи происходит автоматически при каждой новой записи. При необходимости стереть старую запись, не производя новой, включите режим «Запись», отсоединив источник сигнала. Регуляторы УРОВЕНЬ ЗАПИСИ поставьте в положение, соответствующее минимальному уровню.

Для предотвращения случайного стирания записанной программы необходимо удалить предохранительные упоры, расположенные на заднем торце кассеты.

6. 5. Воспроизведение

Включите магнитофон и установите кассету (см. пп. 6. 1, 6. 2).

Для прослушивания фонограммы через акустические системы нажмите кнопку « ◁ » (см. рис. 3). Последовательность операций при воспроизведении показана на рис. 7. При срабатывании блокировки кассетоприемника (после нажатия кнопки КАССЕТА) или автоостанова (при окончании и остановке ленты в кассете) перед включением режима «Рабочий ход» кнопкой « →▷ » необходимо нажать кнопку « ▽ ».

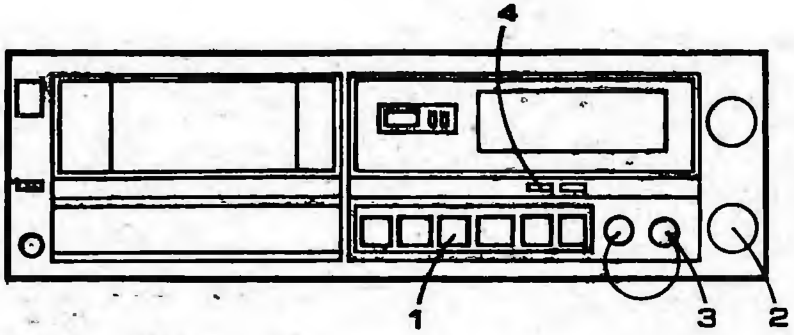

1 — нажмите кнопку « →▷ »;

2 — регуляторами ГРОМКОСТЬ устаиовите необходимую громкость для каждого канала;

3 — регуляторами ТЕМБР НЧ и ТЕМБР ВЧ добейтесь желаемого тембра звучания;

4 — для уменьшения уровня шумов включите режим шумопонижения нажатием кнопки «ПШ» (отключается повторным нажатием кнопки «ПШ»).

Рис. 7.

Для получения хорошего стереоэффекта необходимо правильно устаиовить акустические системы. Выбор расположения акустических систем зависит от различных факторов (объема помещения, расположения в нем мебели и др.). Для обычных бытовых помещений рекомендуется располагать их в одной горизонтальной плоскости иа расстоянии 2—3 м друг от друга. Область, где наилучшим образом реализуется объемность звучания, показана иа рис. 8.

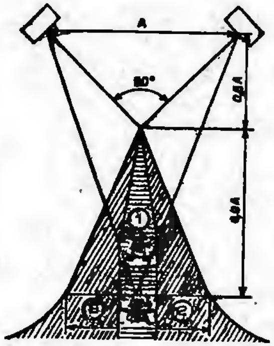

A — расстояние между центрами акустических систем;

1 — зона хорошего стереоэффекта;

2 — зона удовлетворительного стереоэффекта

Рис. 8.

При прослушивании фонограммы через наушники (см. рис. 3) используйте в работе регуляторы ГРОМКОСТЬ, ТЕМБР НЧ и ТЕМБР ВЧ.

При использовании для прослушивания внешнего стереоусилителя (см. рис. 3) пользуйтесь рекомендациями руководства по эксплуатации стереоусилителя.

6. 6. Временный останов (пауза)

При работе магнитофона в режимах «Воспроизведение» или «Запись» обеспечивается возможность временной остановки движения магнитной ленты. Для этого нажмите кнопку « ⊽ » (см. рис. 2). Повторное нажатие кнопки « ⊽ » возобновляет движение магнитной ленты.

6. 7. Перемотка ленты

В магнитофоне предусмотрена ускоренная перемотка ленты в обе стороны. Для перемотки ленты вперед нажмите кнопку « →▶▶ », для перемотки назад нажмите кнопку « ◀◀— » (см. рис. 2).

Остановка движения ленты осуществляется нажатием кнопки « ⊽ » (см. рис. 2).

При окончании и остановке ленты в кассете в режнмах рабочего хода и перемоток через 3—5 с происходит срабатывание автоостанова.

После срабатывания автоостанова необходимо нажать кнопку « ⊽ ».

6. 8. Работа в режиме «Память»

Последовательность операций при отыскании начала выбранного участка;

1 — для запоминання выбранного участка записанной программы нажатием кнопки « ›O‹ » установить показания счетчика «000» в начале выбранного участка и нажать кнопку ПАМЯТЬ;

2 — нажмите кнопку « —▷ »; 3 — нажмите кнопку « ⊽ »;

4 — для поиска выбранного участка записанной программы нажмите кнопку « ◀◀ », что обеспечит остановку магнитной ленты в начале выбранного участка;

5 — после срабатывания режима «Память» нажмите кнопку « ⊽ ».

Уверенная работа в режиме «Память» обеспечивается на участках программы длительностью 30 с и более.

Установка показания счетчика «000» должна производиться нажатием кнопки « ›O‹ » в каждом цикле работы.

7. ТЕХНИЧЕСКОЕ ОБСЛУЖИВАНИЕ МАГНИТОФОНА

7. 1. Уход ва магнитофоном

Оберегайте магнитофон от ударов, пыли, сырости.

Содержите его в чистоте, периодически протирайте наружные части магнитофона сухой и чистой фланелью.

Для обеспечения высококачественной записи и воспроизведения, а также длительной эксплуатации магнитофона систематическн перед началом работы протирайте рабочий тракт (поверхности магнитных головок, прижимной ролик, ведущий вал). Для этого:

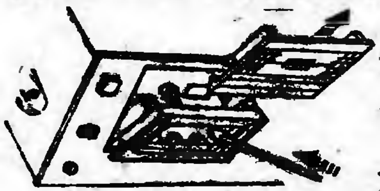

Рис. 9

1) снимите крышку кассетоприемника, как показано на рис. 9, при этом облегчается доступ к рабочему тракту;

2) включите магнитофон в сеть и нажмите кнопку « —▶ »;

3) не закрывая кассетоприемник, протрите фланелевым (ватным) тампоном, смоченным в растворе спирта, места, указанные на рис. 10. Во избежание повреждения поверхности головки не рекомендуется промывка одеколоном, духами и различными растворителями.

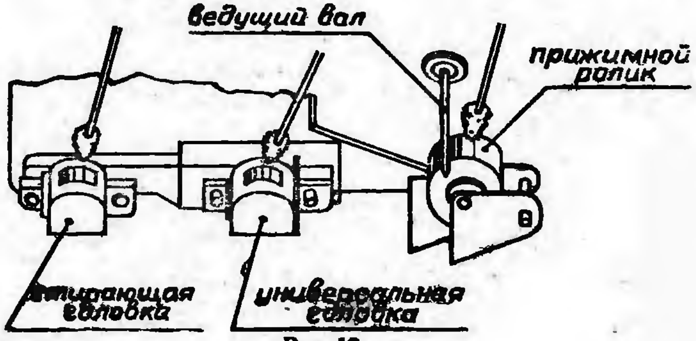

Рис. 10.

7. 2. Замена вставки плавкой (см. рис. 3)

Для замены вставки плавкой необходимо выполнить следующие операции:

выключите магнитофон;

отключите сетевой шнур от сети и от магнитофона;

отодвиньте заслонку;

извлеките колпачок держателя вставки плавкой из держателя, расфиксировав его нажатием с последующим поворотом против часовой стрелки;

извлеките вставку плавкую и замените ее;

установите колпачок держателя вставки плавкой в держатель нажатием с последующим поворотом по часовой стрелке;

установите заслонку в исходное состояние;

подключите сетевой шнур.

7. 3. Смазка лентопротяжного механизма

Заводская смазка трущихся частей лентопротяжного механизма обеспечивает работу магнитофона на протяжении гарантийного срока, после чего целесообразно производить смазку по необходимости, но не реже одного раза в два года. Места смазки, ее тип и маркировка указаны на кинематической схеме.

7. 4. Возможные неисправности и методы их устранения

Неисправность	Возможные причины	Способ устранения
1	2	3
После включения в сеть не вращается ведущий вал, не светится люминесцентный индикатор	Неисправен сетевой шнур	Проверить сетевой шнур и устранить неисправность.
	Перегорела сетевая вставка плавкая	Заменить вставку плавкую
При воспроизведении и записи - воспроизведении отсутствуют высокие частоты, занижен уровень сигнала	Загрязнена рабочая поверхность универсальной головки	Протереть рабочую поверхность универсальной головки
Не включаются режимы « ◀◀ », « ▶▶ », « —▶ », люминесцентный индикатор светится.	Не выдержан интервал в 2 сек между переключением режимов.	Выключить магнитофон. Повторно включить магнитофон не ранее, чем через 30 сек. после выключения.

В случае обнаружения неисправностей, требующих разборки магнитофона и снятия пломб, необходимо обратиться в ремонтную мастерскую.

7. 5. Техническое обслуживание

Техническое обслуживание производится в мастерской, осуществляющей гарантийное обслуживание магнитофона в технических центрах «Орбита-сервис», либо в технических центрах завода.

В техническое обслуживание входит:

1) проверка отклонения номинальной скорости магнитной ленты;

2) проверка взвешенного значения детонации;

3) проверка перпендикулярности установки рабочих зазоров универсальной головки по отношению к направлению движения магнитной ленты и регулировка амплитудно-частотной характеристики канала воспроизведения;

4) проверка и регулировка усилия прижима прижимного ролика к ведущему валу;

5) размагничивание магнитных головок и деталей лентопротяжного механизма;

6) проверка надежности контактирования выключателей, переключателей, разъемных соединений, чистка контактных поверхностей контактных соединений.

7) смазка лентопротяжного механизма;

8) регулировка лентопротяжного механизма;

9) проверка работоспособности и качества звучания систем акустических;

10) проверка распайки шнура и кабелей, входящих в комплект магнитофона, функционирование магнитофона с ними.

8. ГАРАНТИЙНЫЕ ОБЯЗАТЕЛЬСТВА

Стереомагнитофон кассетный «Маяк» М-240С-1 соответствует утвержденному образцу.

Изготовитель гарантирует соответствие магнитофона требованиям ГОСТ 24863-87 и технических условий 2.940.187 ТУ при соблюдении владельцем правил эксплуатации, изложенных в руководстве по эксплуатации.

Гарантийный срок эксплуатации стереомагнитофона кассетного «Маяк» М-240С-1 — 12 месяцев со дня продажи через розничную торговую сеть.

Гарантийный срок хранения 24 месяца со дня изготовления.

В течение гарантийного срока эксплуатации владелец имеет право на бесплатное техническое обслуживание магнитофона и на бесплатный ремонт по предъявлению гарантийного талона.

При этом за первый ремонт или техническое обслуживание вырезают отрывной талон на гарантийный ремонт или техническое обслуживание и делают запись в гарантийном талоне о взятии магнитофона на гарантийное обслуживание.

Последующие в течение гарантийного срока ремонты выполняют также бесплатно. Данные о выполнении первого гарантийного ремонта, технического обслуживания и последующих гарантийных ремонтов записывают в учетно-техническую карточку, которая хранится в ремонтном предприятии, на оборотной стороне гарантийного талона, и на оборотной стороне соответствующих отрывных талонов (гарантийного или на техническое обслуживание).

Ремонт магнитофона и техническое обслуживание, выполняют ремонтные предприятия, информацию о которых можно получить в магазине радиотоваров и технические центры, адреса которых приведены в данном руководстве.

Без предъявления гарантийного и отрывных талонов на магнитофон или при отсутствии на талонах штампа магазина и даты продажи претензии к качеству работы магнитофона не принимаются и гарантийный ремонт (техническое обслуживание) не производится.

Владелец лишается права на гарантийное обслуживание магнитофона в следующих случаях:

1) при наличии исправлений в гарантийном талоне или при обозначении дат римскими цифрами;

2) при нарушении пломб на магнитофоне или при несоответствии их номеру пломбиратора, указанному в гарантийном талоне предприятием-изготовителем или ремонтным предприятием;

3) при отсутствии отметки торгующей организации о проведении предпродажной подготовки;

4) при нарушении правил эксплуатации, изложенных в настоящем руководстве, механическом повреждении корпуса, корпусных деталей, преднамеренном повреждении магнитофона.

Обмен неисправных магнитофонов осуществляется через розничную торговую сеть.

При возникновении отказов обмен магнитофонов производится в следующем порядке:

в течение первого месяца эксплуатации замена производится при наличии отказа;

при отказе после одного месяца эксплуатации замена производится при условии выполнения не менее 2-х гарантийных ремонтов, отмеченных в гарантийном талоне.

При этом владелец магнитофона должен предъявить магнитофон (в комплекте) и гарантийный талон.

Замена вставки плавкой, а также работы по техническому обслуживанию магнитофона ремонтом не считаются.

УЧЕТ ТЕХНИЧЕСКОГО ОБСЛУЖИВАНИЯ И РЕМОНТОВ

Дата	Вид выполненных работ (ТО или ремонт)	Содержание выполненной работы. Наименование и тип замененной детали	Наименование ремонтной организации, печать, фамилия и подпись радиомеханика, № пломбиратора

Действителен по заполнении

Завод «Маяк»

Цена ____________ КТП „МАЯК-СЕРВИС"
(прописью)
проставляет торговое предприятие

Штамп торгового предприятия ____________

ГАРАНТИЙНЫЙ ТАЛОН

заполняет предприятие-изготовитель

Стереомагнитофон кассетный «Маяк» М-240С-1 № 400690

Дата выпуска 1991 ИЮЛЬ

Представитель ОТК предприятия-изготовителя ____________ ОТК 104

штамп ОТК

№ пломбиратора 10

Адрес для предъявления претензий к качеству работы магнитофона
254073, г. Киев-73, завод «Маяк»

Наименование предприятия, проводившего предпродажную подготовку ____________

____

Дата и подпись ____________ 25 ИЮЛ 1991

Штамп предприятия ____________

Заполняет торговое предприятие

Дата продажи ____________
число, месяц, год (арабскими цифрами)

Продавец ____________
подпись или штамп

Штамп магазина

Заполняет ремонтное предприятие

Поставлен на гарантийное обслуживание ____________

____
(наименование ремонтного предприятия, число, месяц, год)

Гарантийный номер ____________

Штамп ремонтного предприятия ____________

Действителен по заполнении

Завод «Маяк»

ОТРЫВНОЙ ТАЛОН НА ГАРАНТИЙНЫЙ РЕМОНТ В ТЕЧЕНИЕ ПЕРВОГО ГОДА ГАРАНТИИ

Заполняет предприятие-изготовитель

Стереомагнитофон кассетный

«Маяк» М-240С-1

№ 400690

Дата выпуска 1991 ИЮЛЬ

Представитель ОТК

предприятия-изготовителя 104
(штамп ОТК)

Адрес для возврата талона
на предприятие-изготовитель
254073, г. Киев-73, завод «Маяк»

Заполняет торговое предприятие

Дата продажи . . . .
число, месяц, год
(арабскими цифрами)

Продавец . . . .
подпись или штамп

Штамп магазина

Наименование предприятия, проводившего предпродажную подготовку . . . .

Дата и подпись . . . .

Штамп предприятия . . . .

Линия отреза

Корешок отрывного талона на гарантийный ремонт в течение первого года гарантии

Линия отреза

Действителен по заполнении

Завод «Маяк»

ОТРЫВНОЙ ТАЛОН НА ТЕХНИЧЕСКОЕ ОБСЛУЖИВАНИЕ

Заполняет предприятие-изготовитель

Стереомагнитофон кассетный

«Маяк» М-240С-1

№ 400690

Дата выпуска 1991 ИЮЛЬ

Представитель ОТК

предприятия-изготовителя 104
(штамп ОТК)

Адрес для возврата талона
на предприятие-изготовитель
254073, г. Киев-73, завод «Маяк»

Заполняет торговое предприятие

Дата продажи . . . .
число, месяц, год
(арабскими цифрами)

Продавец . . . .
подпись или штамп

Штамп магазина

Наименование предприятия, проводившего предпродажную подготовку . . . .

Дата и подпись 25 ИЮЛ 1991 . . . . .

Штамп предприятия . . . .

Линия отреза

Корешок отрывного талона на техническое обслуживание

Действителен по заполненни

Заполняет ремонтное предприятие

Гарантийный номер магнитофона . . . .

Работы по техническому обслуживанию выполнены в соответствии с действующими правилами на гарантийное обслуживание

При этом выполнены следующие работы:

Дата выполнения работ . . . . .
(число, месяц, год)

Подпись лица, выполнявшего работу . . . . :

Подпись владельца, подтверждающая техническое обслуживание . . . .

Штамп ремонтного предприятия, с указанием города

Линия отреза

Действителен по заполнении

Заполняет ремонтное предпрнятие

Гарантийный номер магнитофона . . . .

Содержание ремонта. Наименование и номер по схеме замененной детали или узла.

Место н характер дефектов:

Дата ремонта . . . .
(число, месяц, год)

Подпись лица, производившего ремонт . . . . : :

Подпись владельца магнитофона, подтверждающая ремонт . . . . .

Штамп ремонтного предприятия, с указанием города

Зак. 148 — 91 г.

ТЕХНИЧЕСКИЕ ЦЕНТРЫ ГАРАНТИЙНОГО ОБСЛУЖИВАНИЯ

г. Москва, ул. Новохорошевская, 20.

г. Ленинград, ул. 4-я Советская, 6, тел. 271-16-88.

г. Киев, ул. Федорова, 10, тел. 220-62-46.

г. Житомир, ул. Шелушкова, 112, тел. 22-99-77.

г. Николаев, пр. Ленина, 94а, тел. 37-15-51.

г. Одесса, проспект Г. Димитрова, 15б.

г. Симферополь, ул. Пушкина, 6.

г. Харьков, проспект Тракторостроителей 59/56, тел. 62-10-35.

г. Кишинев, ул. Мира, 26.

г. Рига, ул. Петера Стучкас, 38.

г. Тбилиси, Вазисубани, 2-й микрорайон, ТЦ «Маяк-Сервис», тел. 78-16-42.

г. Ростов-на-Дону, ул. Батуринская, 13/14, техно-торговый центр «Маяк-Сервис», тел. 23-00-24.

г. Хабаровск, ул. Шелеста, 75, тел. 34-06-23.

г. Воронеж, ул. Кольцовская, 39.

г. Челябинск, ул. Кудрявцева, 12, тел. 73-45-12.

г. Грозный, проспект Революции, 6-6а, тел. 2-16-87.

г. Херсон, ул. Петренко, 20, тел. 4-51-13, 28-27-27.

г. Уфа, проспект Октября, 59, магазин № 2.

г. Ворошиловград, квартал Еременко, 7, тел. 54-33-87.

г. Хмельницкий, ул. Завадского, 64/2, тел. 5-24-77.

г. Краснодар, ул, Красная, 26.

г. Белая Церковь, бульв. Победы, 110, тел. 6-62-17.

г. Мариуполь, ул. Франко, 10.

г. Свердловск, ул. Ленина, 81/83, подъезд 10, тел. 55-43-50.

г. Ташкент, ул. Жуковского, 81, Технический центр «Маяк-Сервис», тел. 33-69-93.

г. Днепропетровск ул. Литейная, 17, тел. 47-10-08.

A1-A2 ПЕРЕКЛЮЧАТЕЛЬ 6.618.077

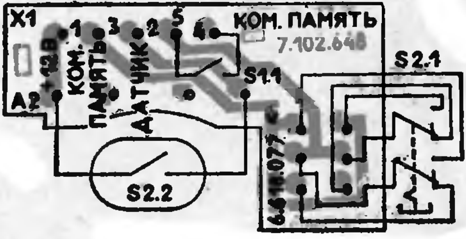

A2.3#U БЛОК БУ-139

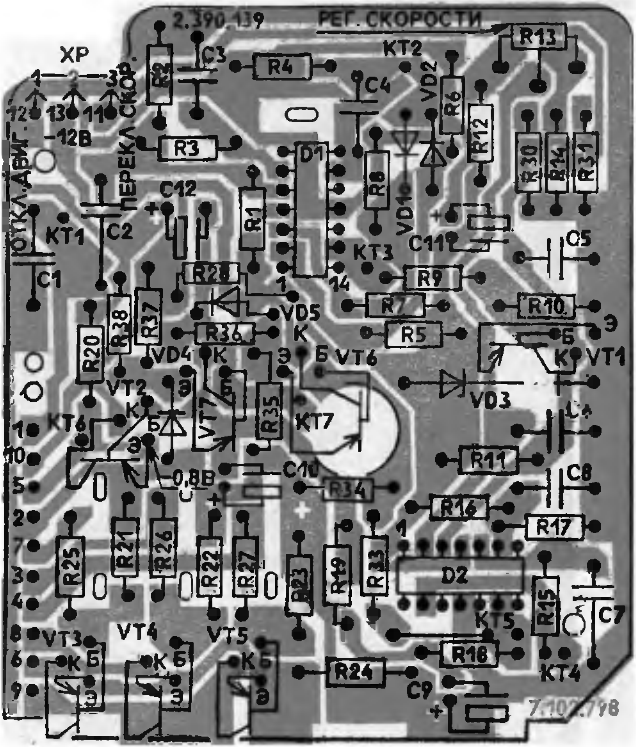

=A3 ≠ A1 СТАБИЛИЗАТОР 5.087.022

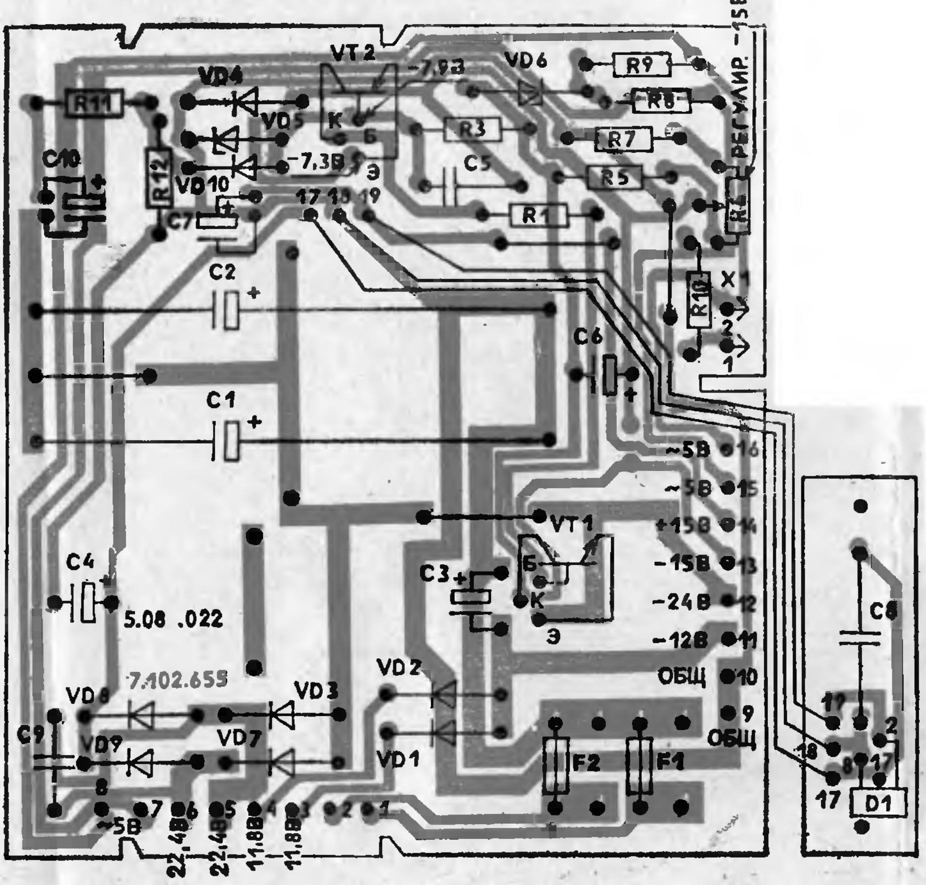

А4-А1 ШУМОПОДАВИТЕЛЬ ДИНАМИЧЕСКИЙ 2.067.030-01

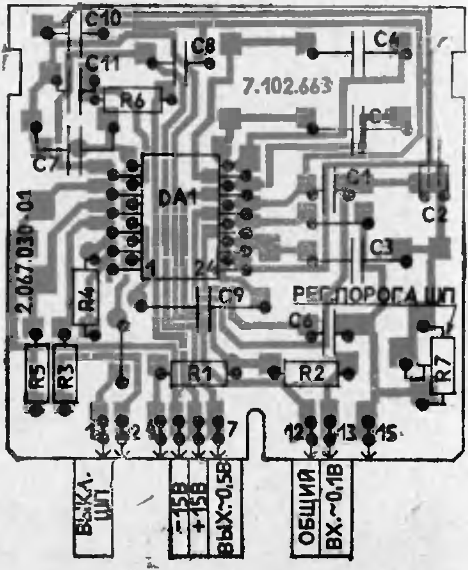

А4 УСТРОЙСТВО УСИЛИТЕЛЬНОЕ 5.002.011.

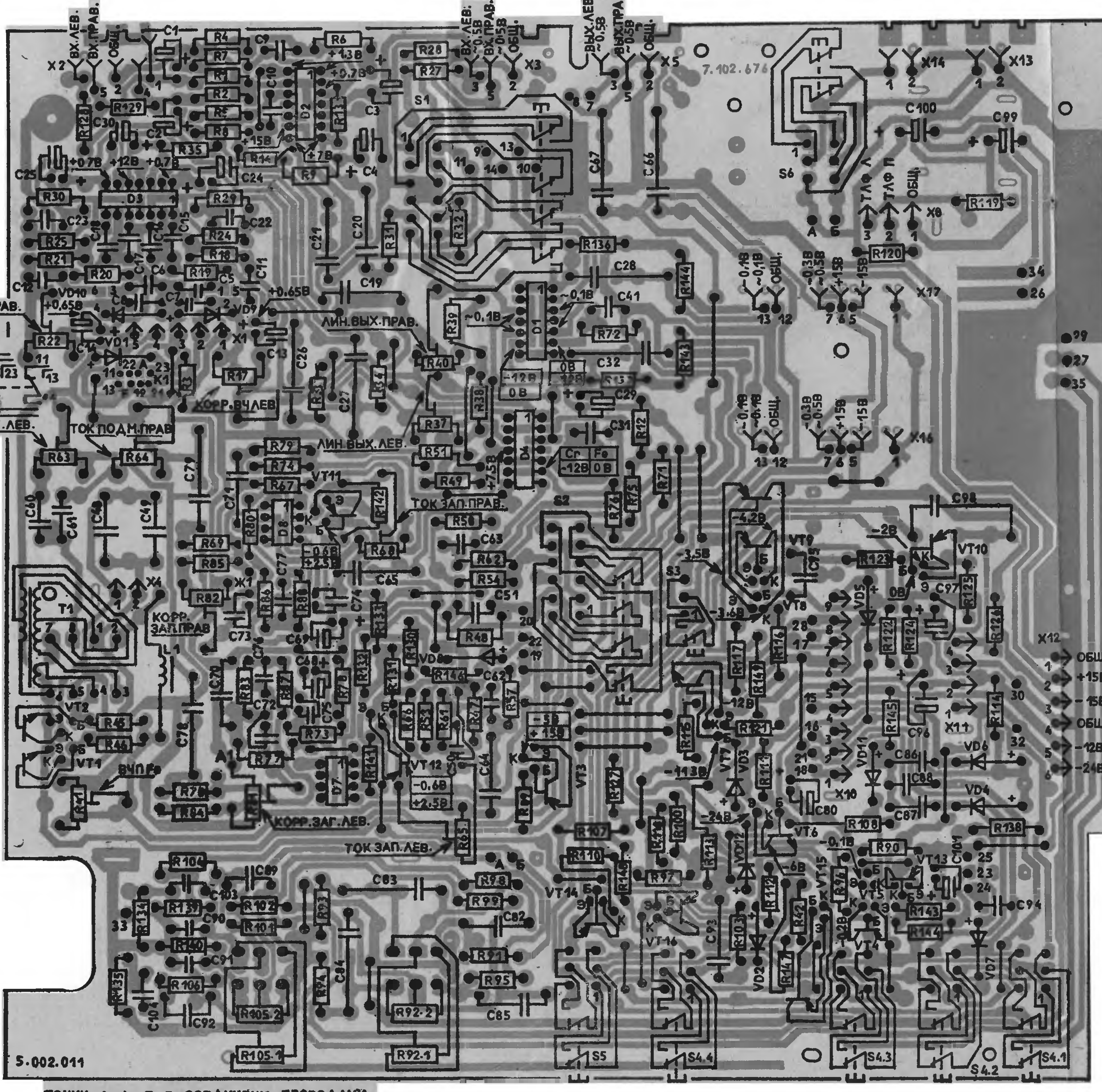

ТОЧКИ А-А, Б-Б СОЕДИНЕНЫ ПРОВОДАМИ.

A5 ПЛАТА 6.120.472

А6 УСИЛИТЕЛЬ МОЩНОСТИ 5.032.073

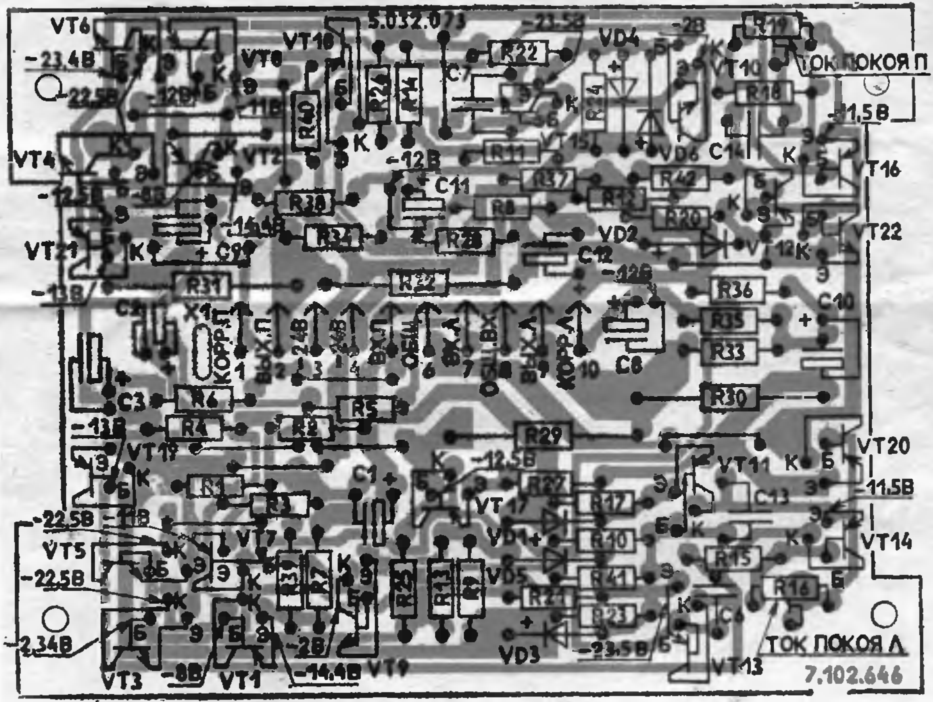

А7 БЛОК ИНДИКАЦИИ УРОВНЯ ЗАПИСИ И ВОСПРОИЗВЕДЕНИЯ 2.746.009

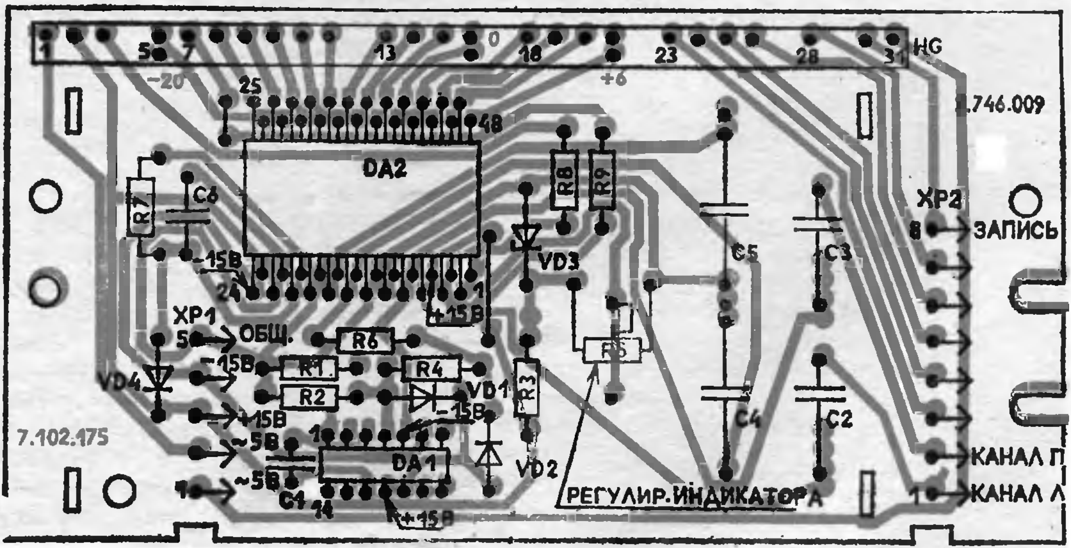

Действует с 1.02.1990 г.

СХЕМА ЭЛЕКТРИЧЕСКАЯ ПРИНЦИПИАЛЬНАЯ СТЕРЕОМАГНИТОФОНА КАССЕТНОГО „МАЯК-240 С-1"

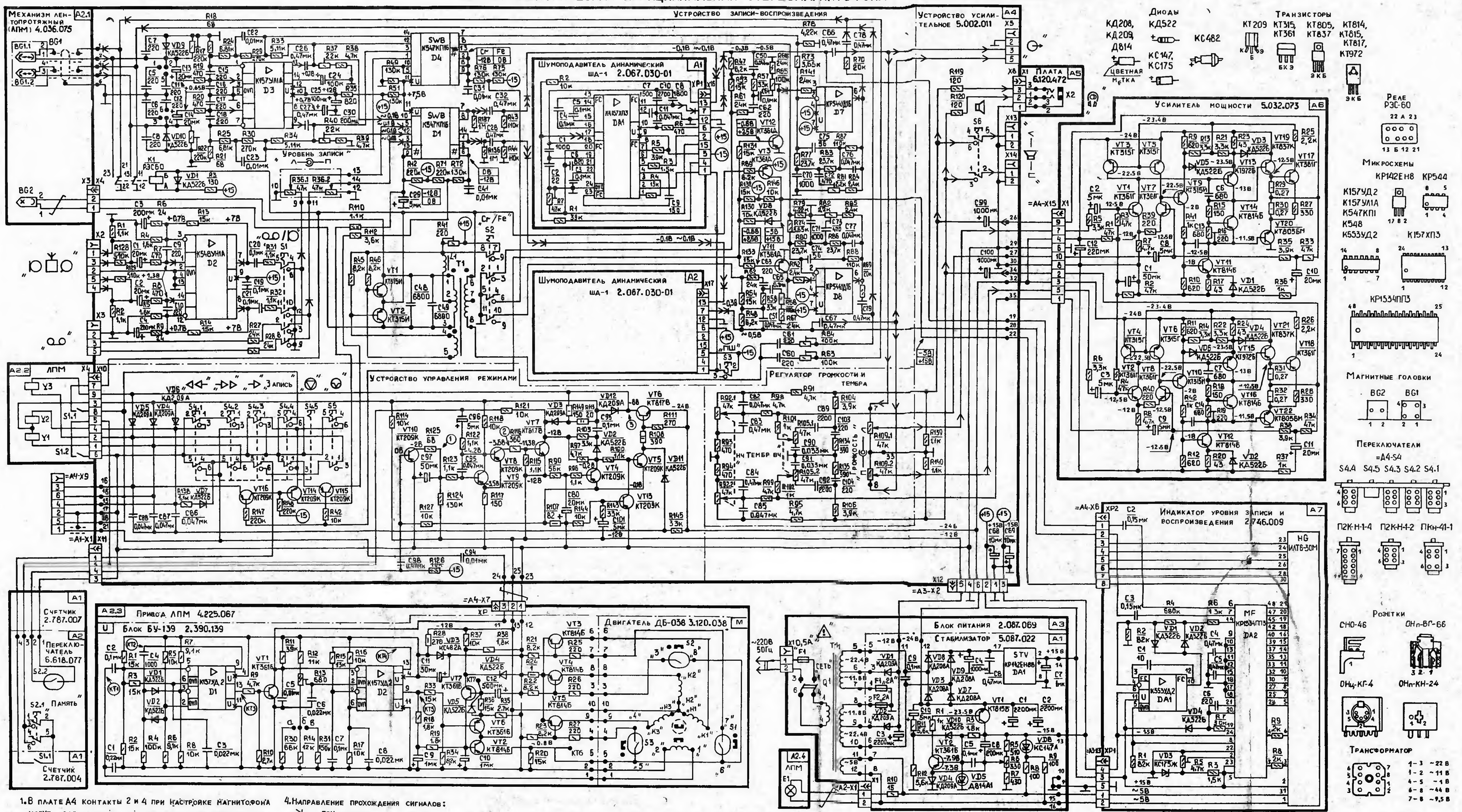

1. В плате А4 контакты 2 и 4 при настройке магнитофона могут соединяться каплей припоя с контактами 1, 5 и 3, 6
2. Резисторы для подстройки:
   - =А2.3≠U R13 – скорости транспортирования ленты;
   - =А3≠А1 R6 – выходного напряжения минус 15 В;
   - =А4 R17, R22 – высоких частот в режиме воспроизведения левого и правого каналов; R37, R40 – номинального уровня воспроизведения левого и правого каналов; R41 – ток подмагничивания в режиме „Fe"; R63, R64 – тока подмагничивания левого и правого каналов; R65, R68 – тока записи левого и правого каналов; R81, R82 – высоких частот в режиме записи левого и правого каналов;
   - А4≠А1, =А4≠А2 R7 – уровня порога шумопонижения левого и правого каналов;
   - =А6 R16, R19 – тока покоя левого и правого каналов;
   - =А7 R5 – показаний индикатора.
3. Постоянные напряжения измерены прибором В7-22А

▭ режим воспроизведения,
режим записи.

4. Направление прохождения сигналов:
   - →|— – при записи,
   - → – при воспроизведении.
5. Переменные напряжения измерены прибором В3-38А на частоте 315 Гц.
6. Напряжения на электрорадиоэлементах измерять относительно общего провода.
7. Контактные группы:
   - =А1≠А1-S1.1 – счетчика расхода ленты (память);
   - =А2.2-S1.1 – блокировки включения режима запись;
   - =А2.2-S1.2 – блокировки кассетоприемника.
8. Электромагниты включения ЛПМ в режимы:
   - =А2.2-Y1 – перемотки вперед;
   - =А2.2-Y2 – перемотки назад;
   - =А2.2-Y3 – воспроизведения.
9. Переключатели =А4-S3, =А4-S4, =А4-S5, =А4-S6 – находятся в положении „выключено", =А4-S1 – в положении „ꝏ" =А4-S2 – в положении „Cr".
10. Розетки для подключения:
    - =А4-Х2 – микрофона, электрофона, электропроигрывателя (с пьезоэлектрическим звукоснимателем), тюнера, радиовещательного и телевизионного приемника, усилителя звуковой частоты;
    - =А4-Х3 – электропроигрывателя (со встроенным корректором), другого магнитофона, радиотрансляционной линии;
    - =А4-Х5 – внешнего стереоусилителя, другого магнитофона;
    - =А4-Х13, =А4-Х14 – внешних акустических систем;
    - =А5-Х2 – наушников.
11. В отдельных партиях магнитофонов возможны изменения, не влияющие на работоспособность магнитофонов.

Маркировка цветным кодом номинальных сопротивлений резисторов

Цвет знака маркировки	Номинальное сопротивление, Ом: А	Б	В	Множитель Г	Допуск. откл. сопротивления от ном. вел., % Д
Серебристый	–	–	–	10^{-2}	±10
Золотистый	–	–	–	10^{-1}	±5
Черный	–	0	–	1	–
Коричневый	1	1	1	10	±1
Красный	2	2	2	10^{2}	±2
Оранжевый	3	3	3	10^{3}	–
Желтый	4	4	4	10^{4}	–
Зеленый	5	5	5	10^{5}	±0,5
Голубой	6	6	6	10^{6}	±0,2
Фиолетовый	7	7	7	10^{7}	±0,1
Серый	8	8	8	10^{8}	±0,05
Белый	9	9	9	10^{9}	–

Осциллограммы

=А2.3≠U

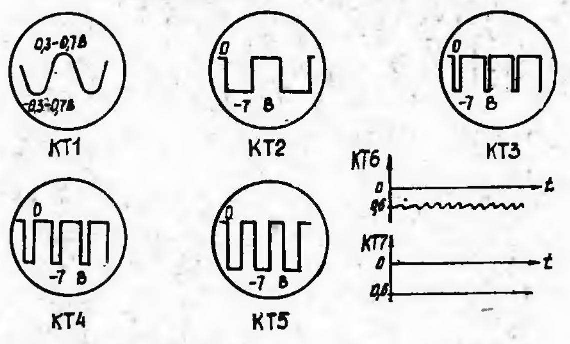

Осциллограммы даны для режима останов. Частота 1000 Гц.

=А4

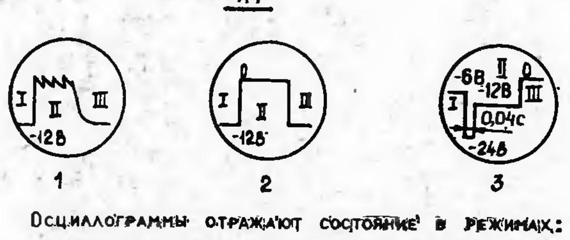

Осциллограммы отражают состояние в режимах: I – останова; II – рабочего хода; III – автоостанова

Структурные схемы микросхем

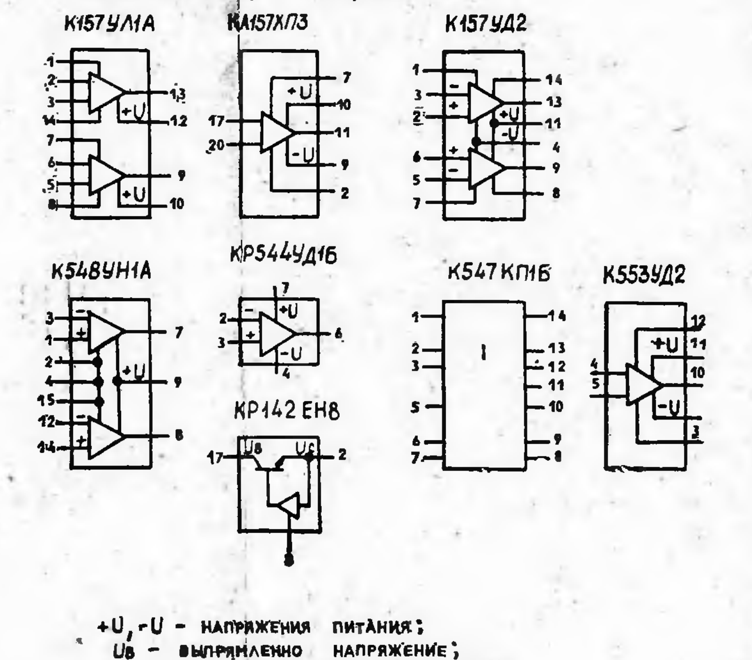

+U, -U – напряжения питания;
Uв – выпрямленное напряжение;
Uс – стабилизированное напряжение

Тип ЭРЭ	Обозначение по схеме
Конденсаторы	
К10-7В-Н90	=А4 С31,С41,С86...С88,С95; =А4≠А1,=А4≠А2 С11
К10-7В-М1500	=А2.3=U-С4; =А4 С5...С12,С15...С18, С60...С63,С103,С104; =А4≠А1,=А4≠А2 С1,С6; =А6 С6,С7,С13,С14; =А7-С6
К26-1	=А4 С72...С75
К31-11	=А2.3≠U-С15; =А4 С48,С49,С70,С71
К50-16-6,3В	=А2.3=U-С12; =А4 С1...С4,С13,С14,С24,С...
К50-16-16В	=А2.3≠U-С11; =А4 С30,С80,С97
К50-16-25В	=А3≠А1-С6; =А4 С29,С68,С69,С96,С99,С100,С101; =А6 С1...С3,С10,С11
К50-16-50В	=А3≠А1-С10; =А6 С8,С9
К50-16-100В	=А2.3≠U С9,С10; =А3≠А1-С7
К50-24-40В	=А3≠А1 С1,С2
К50-35-25В	=А3≠А1-С3
К50-35-40В	=А3≠А1-С4; =А6-С12
К73-9-100В	=А2.3≠U С1...С3,С6...С8; =А3≠А1 С5,С9; =А4 С22,С23,С50,С51,С76,С7..., С90,С91,С94; =А4≠А1,=А4≠А2 С3...С5
К73-9-200В	=А4 С82,С85
К73-9-400В	=А4 С89,С92
К73-11-160В	=А3≠А1-С8; =А4 С19...С21,С26...С28,С32..., С84...С67,С78,С79,С8..., С84,С93,С98
К73-17-250В	=А7 С2...С5
КД-1-М75	=А4≠А1,=А4≠А2 С2
КД-2-М47	=А7-С1
КМ-5б-М1500	=А4≠А1,=А4≠А2 С7,С8,С10
КТ-1-М750	=А4≠А1,=А4≠А2 С9
Резисторы	
МЛТ	=А2.3=U R1...R12,R14...R38; =А4 R107,R108,R113,R116,R149; =А4≠А1,=А4≠А2 R1...R6
С1-4	=А3≠А1 R1,R3,R5,R7...R12; =А4 R1...R14,R18...R21,R24...R..., R38,R39,R42...R62,R66,R..., R69...R80,R83...R91,R93..., R104,R106,R110...R112,R11..., R115,R117...R148; =А6 R1...R15,R17,R18,R20...R..., R33...R42; =А7 R1...R4,R6...R9
С5-16М-1	=А6 R29...R32
СП3-33-23-П	=А4 R92,R105
СП3-30-И	=А4 R38,R109
СП3-38в	=А2.3≠U-R13,=А3≠А1-R6; =А3≠А1 R6; =А4≠А1,=А4≠А2 R7; =А6 R16,R19; =А7 R5
СП3-38г	=А4 R17,R22,R37,R40,R41, R63...R65,R68,R81,R82
Головки магнитные	
3Д24.212	=А2.1 BG1
3С12.221	=А2.1 BG2
Переключатели	
П2К (блок)	=А4-S4
П2К-Н-1-2	=А1≠А2-S2.1; =А4 S3,S5,S6
П2К-Н-1-4	=А4 S1,S2
ПКн 41-1-2П	=А3-Q1
Розетки	
ОНп-BF68-5/16,5×14-Р51	=А5-Х2
ОНп-КН-24-2/21×21-Р	=А4 Х13,Х14
ОНп-КГ-26-15/38,4×7,7-Р50	=А4 Х16,Х17
ОНп-КГ-4-5/16-Р	=А4 Х2,Х3,Х5
СНО-46	=А1-Х1; =А2.1-Х3,=А2.2-Х4,=А2.4-Х1,=А5...; =А3 Х2,Х3; =А4 Х6,Х7,Х15
6.604.024	=А3-Х1
6.604.028	=А4-Х9
Плата соединительная 5.282.050	=А2-Х2
Вилки	
ОНп-КГ-22-9/38×5-В53-15	=А4≠А1,=А4≠А2 Х1-1
СНП-40	=А2.3≠U-ХР, =А3≠А1-Х1,=А6-Х...; =А4 Х1,Х4,Х8,Х10...Х12; =А7 ХР1,ХР2
Лампа СМН5-70	=А2.4-Е1
Вставки плавкие	
ВП1-1 0,5А	=А3-F1
ВП1-1 2,0А	=А3≠А1 F1,F2
Индикатор ИЛТ6-30М	=А7-HG
Реле электромагнитное РЭС 60	=А4-К1
Дроссель высокочастотный ДПМ 0,1 450мкГн	=А4-L1
Трансформаторы	
ТП-60-14	=А3-Т1
4.770.015	=А4-Т1
Геркон КЭМ-2 группа 0	=А1≠А2-S2.2; =А2.3≠М S1...S3
Группа контактная 6.620.096	=А2.2-S1
Электромагниты	
6.650.043	=А2.2-Y3
6.650.045	=А2.2 Y1,Y2

СТЕРЕО
МАГНИТОФОН
КАССЕТНЫЙ

МАЯК
М-240С-1

РУКОВОДСТВО
ПО
ЭКСПЛУАТАЦИИ

СХЕМА КИНЕМАТИЧЕСКАЯ СТЕРЕОМАГНИТОФОНОВ КАССЕТНЫХ «МАЯК» М-240С и «МАЯК» М-240С-1

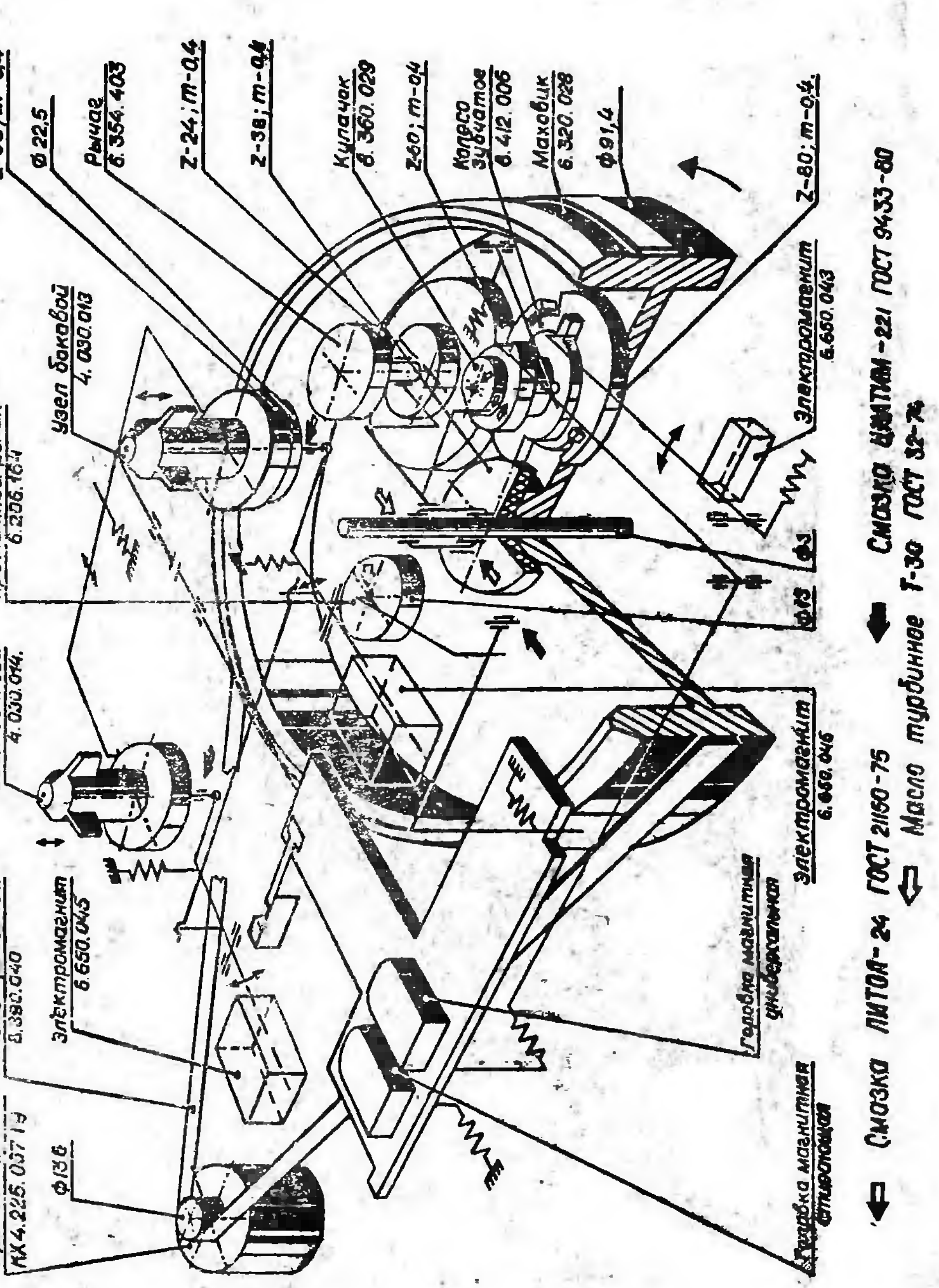

1. ОБЩИЕ УКАЗАНИЯ

При покупке магнитофона требуйте проверки его работоспособности.

Убедитесь в том, что в гарантийном и отрывных талонах в руководстве по эксплуатации магнитофона проставлены штампы магазина, разборчивая подпись или штамп продавца и дата продажи (обозначение даты продажи римскими цифрами, а также исправления в гарантийном талоне не допускаются). Проверьте наличие цены (прописью) в гарантийном талоне.

Проверьте запись в гарантийном талоне и отрывных талонах на гарантийный ремонт и техническое обслуживание о выполнении предпродажной подготовки. Подпись представителя предприятия, выполнявшего предпродажную подготовку должна быть скреплена штампом предприятия.

Отрывные талоны на гарантийный ремонт и техническое обслуживание вырезаются работниками обслуживающей организации после того, как работа фактически выполнена.

Проверьте: сохранность пломб на магнитофоне и их соответствие номеру пломбиратора, указанного в гарантийном талоне; сохранность пломб на акустических системах, комплектность магнитофона.

После хранения магнитофона в холодном помещении или после перевозки в зимних условиях перед включением магнитофона в сеть, следует его выдержать при комнатной температуре в течение 3-х часов.

Перед включением магнитофона в сеть внимательно ознакомьтесь с настоящим руководством по эксплуатации, назначением и расположением элементов управления и гнезд для внешних соединений.

Магнитофон рекомендуется хранить с закрытым кассетоприемником.

Магнитофон рассчитан на эксплуатацию в жилых помещениях, а также в нормальных климатических условиях при температуре окружающей среды 10—40° С.

В магнитофоне рекомендуется использовать магнитные ленты с рабочим слоем Fe_2O_3 (тип МЭК I) и CrO_2 (тип МЭК II), размещенные в кассетах МК-60 и МК-90 по ГОСТ 20492-87 и в кассетах С-60 и С-90 зарубежного производства.

Магнитофон рекомендуется использовать совместно: с электродинамическим или электретным микрофоном с номинальным сопротивлением 200 Ом и наушниками типа ТДС-9 или аналогичными; с акустическими системами «Маяк» 15АС-222 (или «Маяк» 15АС-223), или с другими акустическими системами с номинальным сопротивлением не менее 4 Ом.

Время непрерывной работы магнитофона — 6 часов.

Время перерыва — 2 часа.

ВНИМАНИЕ!

1. При прослушивании фонограмм через внешний стереоусилитель во избежание перегрузки акустических систем, подключенных к нему, необходимо при включении магнитофона в сеть вывести регуляторы громкости стереоусилителя в положение, соответствующее минимальному усилению сигнала.

2. Во избежание перегрузки акустических систем, подключенных к магнитофону, перед началом записи рекомендуется регуляторы уровня записи устанавливать в положение, соответствующее минимальному усилению сигнала.

3. Не допускается:

1) применение неисправных и нестандартных соединителей и соединительных кабелей и сетевого шнура;

2) работа магнитофона совместно с нестандартными усилителями низкой частоты и акустическими системами.

ПОМНИТЕ! Наибольшая естественность звучания достигается при небольших и средних уровнях громкости, когда акустические системы работают без перегрузки. Не перегружайте акустические системы.

В режиме воспроизведения при отжатой кнопке переключения типа ленты «Cr/Fe» возможно использование другой магнитной ленты, например с рабочим слоем FeCr (тип МЭК III) и рабочим слоем из металлического порошка (тип МЭК IV).

Включение режимов « —▷ », « ▷▷ », « ◁◁ » производите плавным нажатием кнопок с интервалом не менее 2 с. Если соответствующий режим не включается, нажмите кнопку « ⊚ » и повторите включение.

индикация уровня воспроизведения;

раздельная индикация уровня записи по каналам с возможностью синхронного регулирования;

раздельное регулирование уровней записи и воспроизведения;

перемотка ленты в обоих направлениях;

возможность временного останова ленты;

автоматический останов по окончании ленты и при открывании кассетоприемника;

счетчик расхода ленты;

система шумопонижения;

селектор входов;

возможность применения магнитных лент двух типов:

с рабочим слоем Fe_2O_3

с рабочим слоем CrO_2;

регулирование тембра по низким и высоким частотам;

подсветка кассеты;

световая индикация включения в сеть;

световая индикация режима «Запись»;

возможность подключения наушников;

возможность отключения акустических систем;

возможность произвольного переключения режима работы без необходимости промежуточного включения кнопки « ⊽ »;

режим «Память» в счетчике расхода ленты (при нажатой кнопке ПАМЯТЬ включение режимов « —▷ », « ◁◁— », « —▷▷ » производится через промежуточный режим « ⊽ »).

Схемы распайки соединительных кабелей показаны на рис. 1.

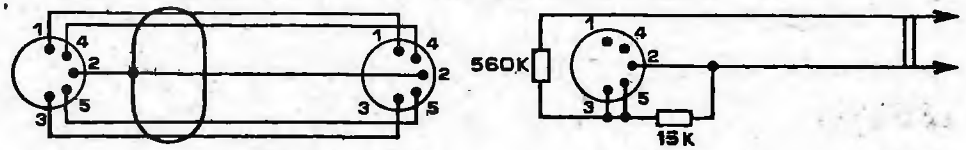

Схема распайки кабеля 1 *Схема распайки кабеля 2*

Рис. 1.

Расположение и назначение органов управления на лицевой панели представлено на рис. 2.

Расположение гнезд для внешних соединений и схема внешних соединений представлены на рис. 3.

6. ПОДГОТОВКА К РАБОТЕ И ПОРЯДОК РАБОТЫ С МАГНИТОФОНОМ

6. 1. Включение магнитофона

Перед включением магнитофона в сеть убедитесь, что кнопка СЕТЬ (рис. 2) находится в отжатом положении.

Присоедините сетевой шнур к сетевой вилке магнитофона и подключите акустические системы к гнездам «ПРАВ — ◁ — ЛЕВ» магнитофона (рис. 3). Вставьте вилку сетевого шнура в сетевую розетку. Включение магнитофона осуществляется нажатием кнопки СЕТЬ. При включении магнитофона засветится электроино-люминесцентный индикатор (рис. 2). Выключение магнитофона осуществляется повторным нажатием кнопки СЕТЬ.

Перед включением и выключением магнитофона рекомендуется установить регуляторы громкости в положение, соответствующее минимальному усилению сигнала.

6. 2. Установка кассеты

Перед установкой кассеты в кассетоприемник, при необходимости, устранить недостаточную плотность намотки ленты в кассете и наличие петли вращением карандаша, как показано на рис. 4.

Расположение и назначение органов управления на лицевой панели

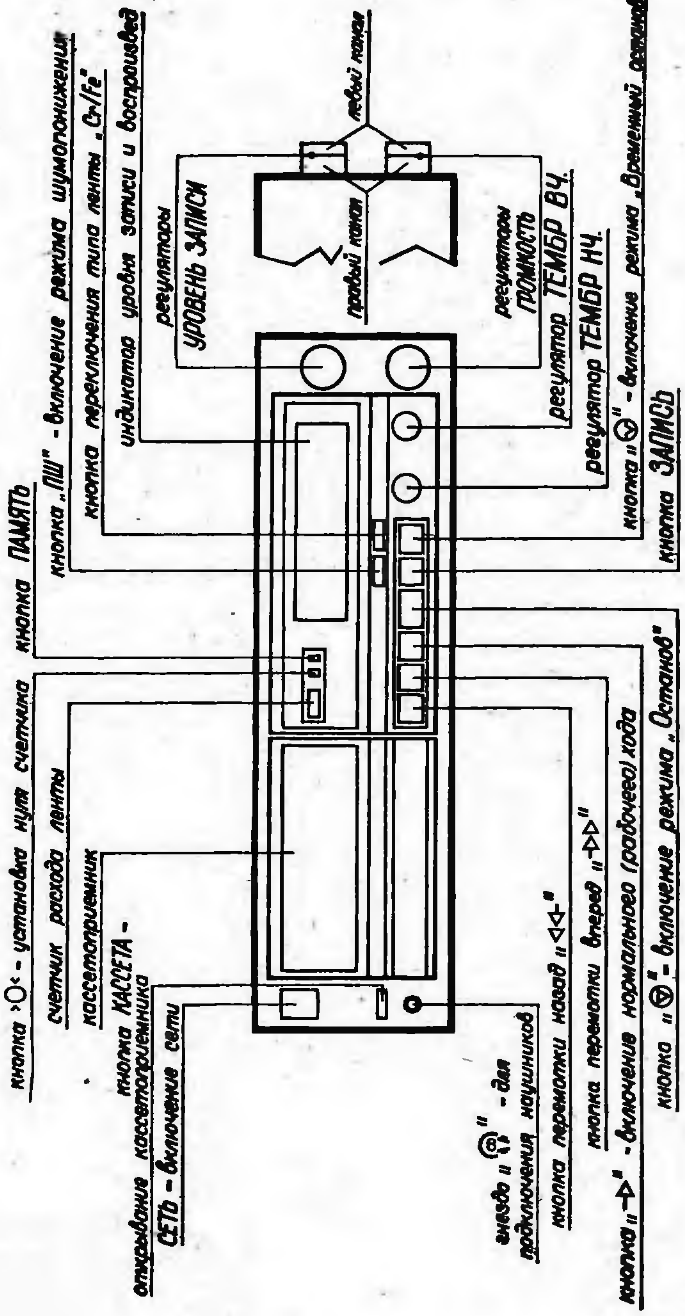

Рис. 2.

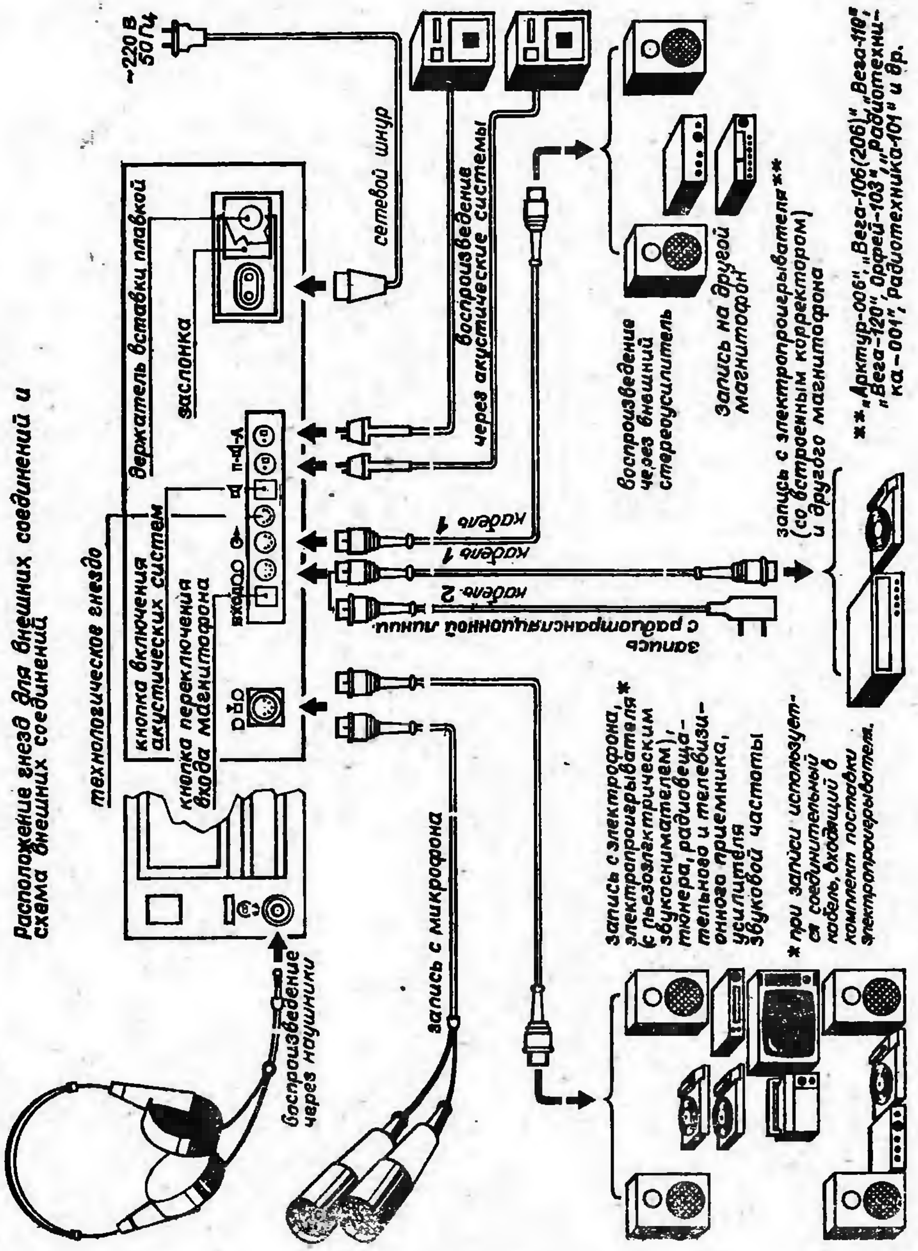

Рис. 3.

Рис. 4.

Открыть кассетоприемник нажатием кнопки КАССЕТА (рис. 2. При этом происходит срабатывание автоостанова).

Для установки кассеты необходимо сорнентировать кассету (окна кассеты под магнитные головки направлены вниз, сторона с номером используемой дорожки обращена наружу) и ввести ее в отсек кассетоприемника до упора, после чего легким нажатием зафиксировать в зоне, указанной стрелкой 2 кассетоприемник в первоначальном (рабочем) положении, как показано на рис. 5.

Помните, что установка кассеты должна производиться в режиме «Останон».

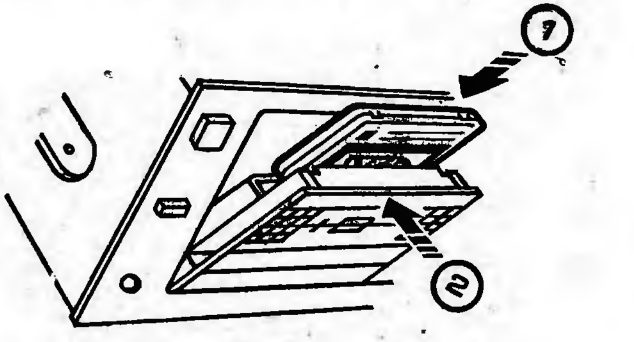

Рис. 5.

При установке кассет с лентой с рабочим слоем Fe_2O_3 нажмите кнопку «Cr/Fe» (см. рис. 2). Ненажатое положение кнопки «Cr/Fe» соответствует ленте с рабочим слоем CrO_2.

Перед снятием кассеты с магнитофона рекомендуется ленту домотать на сердечник, имеющий большее количество ленты, а затем перемотать в обратную сторону.

Кассеты рекомендуется хранить в футлярах на расстоянии не менее 1 м от нагревательных приборов в месте, защищенном от воздействия прямых солнечных лучей.

Нарушение правил хранения и эксплуатации кассет может привести к короблению лент, заеданию лент в кассете, преждевременному износу универсальной головки.

6. 3. Запись

Прежде чем осуществить запись, подключите выбранный источник сигнала в соответствии с рис. 3. При подключении источника сигнала к гнезду « ⦶ », нажмите кнопку переключения входа магнитофона.

Запись от радиотраисляционной сети производится только через специальный соединительный кабель из комплекта магитофона.

При записи от микрофона руководствуйтесь инструкцией по эксплуатации на микрофон. Во избежание возбуждения микрофон и акустические системы расположите на наибольшем расстоянии друг от друга или отключите акустические системы.

Для подготовки магнитофона к записи включите магнитофон и устаиовите кассету (см. пп. 6. 1, 6. 2), кнопка «ПШ» (см. рис. 2) должна быть отжата. Последовательность операций при записи показана иа рис. 6.

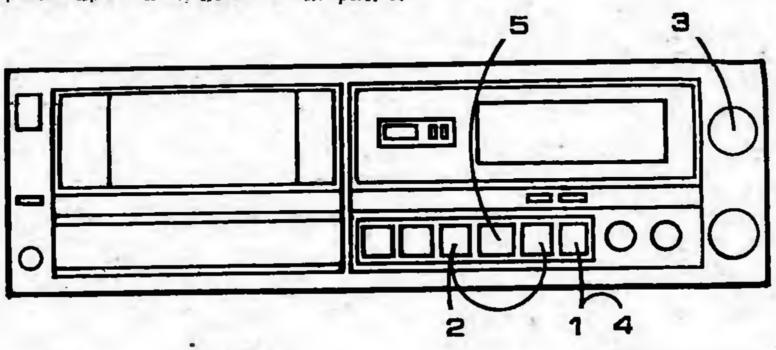

1 — нажмите кнопку « »;

2 — для включения режима «Запись» нажмите одновременио кнопки ЗАПИСЬ и « » (при этом на электронно-люминесцентном индикаторе должен засветиться транспарант ЗАПИСЬ);

3 — регуляторами УРОВЕНЬ ЗАПИСИ по электронно-люминесцентному индикатору установите рабочий уровень записи, который не должен превышать 0 дБ при максимальном уровне записываемых сигиалов. Допускается кратковременное засвечивание отдельных красных сегментов от «+1» до «+3» дБ;

4 — нажмите кнопку « » и производите запись, контролируя уровень сигнала по электронно-люминесцентному индикатору;

5 — по окончании записи нажмите кнопку « ».

Рис. 6.

Примечание. При использовании лент зарубежного производства для обеспечения наиболее качественной записи рекомендуется выполнить несколько пробных записей с различными уровнями. При этом допустимо свечение красных сегментов индикатора.

6. 4. Стирание

Стирание записи происходит автоматически при каждой новой записи. При необходимости стереть старую запись, не производя новой, включите режим «Запись», отсоединив источник сигнала. Регуляторы УРОВЕНЬ ЗАПИСИ поставьте в положение, соответствующее минимальному уровню.

Для предотвращения случайного стирания записанной программы необходимо удалить предохранительные упоры, расположенные на заднем торце кассеты.

6. 5. Воспроизведение

Включите магнитофон и установите кассету (см. пп. 6. 1, 6. 2).

Для прослушивания фонограммы через акустические системы нажмите кнопку « » (см. рис. 3). Последовательность операций при воспроизведении показана на рис. 7. При срабатывании блокировки кассетоприемника (после нажатия кнопки КАССЕТА) или автоостанова (при окончании и остановке ленты в кассете) перед включением режима «Рабочий ход» кнопкой « » необходимо нажать кнопку « ».

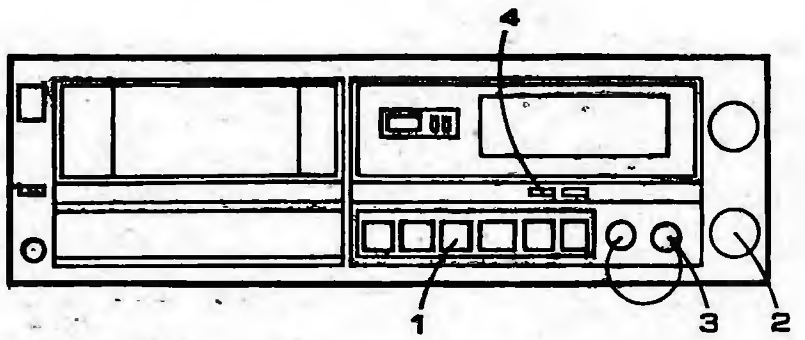

1 — нажмите кнопку « »;

2 — регуляторами ГРОМКОСТЬ устаиовите необходимую громкость для каждого канала;

3 — регуляторами ТЕМБР НЧ и ТЕМБР ВЧ добейтесь желаемого тембра звучания;

4 — для уменьшения уровня шумов включите режим шумопонижения нажатием кнопки «ПШ» (отключается повторным нажатием кнопки «ПШ»).

Рис. 7.

Для получения хорошего стереоэффекта необходимо правильно устаиовить акустические системы. Выбор расположения акустических систем зависит от различных факторов (объема помещения, расположения в нем мебели и др.). Для обычных бытовых помещений рекомендуется располагать их в одной горизонтальной плоскости иа расстоянии 2—3 м друг от друга. Область, где наилучшим образом реализуется объемность звучания, показана иа рис. 8.

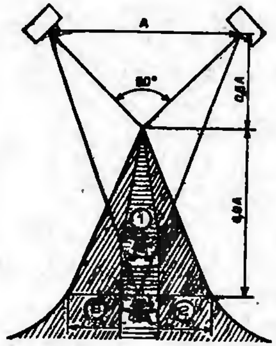

А — расстояние между центрами акустических систем;

1 — зона хорошего стереоэффекта;

2 — зона удовлетворительного стереоэффекта

Рис. 8.

При прослушивании фонограммы через наушники (см. рис. 3) используйте в работе регуляторы ГРОМКОСТЬ, ТЕМБР НЧ и ТЕМБР ВЧ.

При использовании для прослушивания внешнего стереоусилителя (см. рис. 3) пользуйтесь рекомендациями руководства по эксплуатации стереоусилителя.

6. 6. Временный останов (пауза)

При работе магнитофона в режимах «Воспроизведение» или «Запись» обеспечивается возможность временной остановки движения магнитной ленты. Для этого нажмите кнопку « » (см. рис. 2). Повторное нажатие кнопки « » возобновляет движение магнитной ленты.

6. 7. Перемотка ленты

В магнитофоне предусмотрена ускоренная перемотка ленты в обе стороны. Для перемотки ленты вперед нажмите кнопку « », для перемотки назад нажмите кнопку « » (см. рис. 2).

Остановка движения ленты осуществляется нажатием кнопки « ▽ » (см. рис. 2).

При окончании и остановке ленты в кассете в режнмах рабочего хода и перемоток через 3—5 с происходит срабатывание автоостанова.

После срабатывания автоостанова необходимо нажать кнопку « ▽ ».

6. 8. Работа в режиме «Память»

Последовательность операций при отыскании начала выбранного участка;

1 — для запоминання выбранного участка записанной программы нажатием кнопки « >0< » установить показания счетчика «000» в начале выбранного участка и нажать кнопку ПАМЯТЬ;

2 — нажмите кнопку « —▷ »; 3 — нажмите кнопку « ▽ »;

4 — для поиска выбранного участка записанной программы нажмите кнопку « ◁◁ », что обеспечит остановку магнитной ленты в начале выбранного участка;

5 — после срабатывания режима «Память» нажмите кнопку « ▽ ».

Уверенная работа в режиме «Память» обеспечивается на участках программы длительностью 30 с и более.

Установка показания счетчика «000» должна производиться нажатием кнопки « >0< » в каждом цикле работы.

7. ТЕХНИЧЕСКОЕ ОБСЛУЖИВАНИЕ МАГНИТОФОНА

7. 1. Уход ва магнитофоном

Оберегайте магнитофон от ударов, пыли, сырости.

Содержите его в чистоте, периодически протирайте иаружные частн магнитофона сухой и чистой фланелью.

Для обеспечения высококачественной записи и воспроизведения, а также длительной эксплуатации магнитофона систематическн перед началом работы протирайте рабочий тракт (поверхности магнитных головок, прижимной ролик, ведущий вал). Для этого:

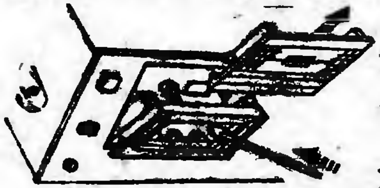

Рис. 9

1) снимите крышку кассетоприемника, как показано на рис. 9, при этом облегчается доступ к рабочему тракту;

2) включите магнитофон в сеть и нажмите кнопку « —▷ »;

3) не закрывая кассетоприемник, протрите фланелевым (ватным) тампоном, смоченным в растворе спирта, места, указанные на рис. 10. Во избежанне повреждения поверхности головки не рекомендуется промывка одеколоном, духами и различными растворителями.

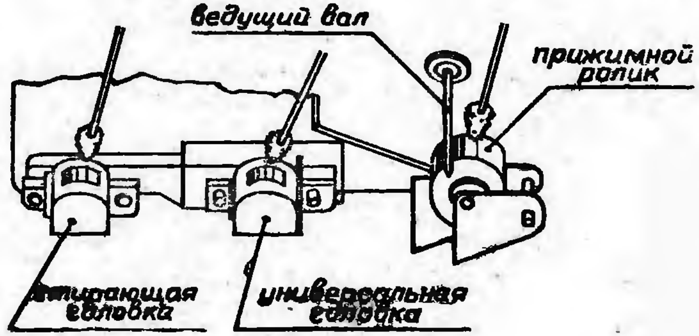

Рис. 10.

7. 2. Замена вставки плавкой (см. рис. 3)

Для замены вставки плавкой необходимо выполнить следующие операции:

выключите магнитофон;

отключите сетевой шнур от сети и от магнитофона;

отодвиньте заслонку;

извлеките колпачок держателя вставки плавкой из держателя, расфиксировав его нажатием с последующим поворотом против часовой стрелки;

извлеките вставку плавкую и замените ее;

установите колпачок держателя вставкн плавкой в держатель нажатием с последующим поворотом по часовой стрелке;

установите заслонку в исходное состояние;

подключите сетевой шнур.

7. 3. Смазка лентопротяжного механизма

Заводская смазка трущихся частей лентопротяжного механизма обеспечивает работу магнитофона на протяжении гарантийного срока, после чего целесообразно производить смазку по необходимости, но не реже одного раза в два года. Места смазки, ее тип и маркировка указаны на кинематической схеме.

7. 4. Возможные неисправности и методы их устранения

Неисправность	Возможные причины	Способ устранения
1	2	3
После включения в сеть не вращается ведущий вал, не светится люминесцентный индикатор	Неисправен сетевой шнур	Проверить сетевой шнур и устранить неисправность.
	Перегорела сетевая вставка плавкая	Заменить вставку плавкую
При воспроизведении и записи - воспроизведении отсутствуют высокие частоты, занижен уровень сигнала	Загрязнена рабочая поверхность универсальной головки	Протереть рабочую поверхность универсальной головки
Не включаются режимы « ◁◁ », « ▷▷ », « —▷ », люминесцентный индикатор светится.	Не выдержан интервал в 2 сек между переключением режимов.	Выключить магнитофон. Повторно включить магнитофон не ранее, чем через 30 сек. после выключения.

В случае обнаружения неисправностей, требующих разборки магнитофона и снятия пломб, необходимо обратиться в ремонтную мастерскую.

7. 5. Техническое обслуживание

Техническое обслуживание производится в мастерской, осуществляющей гарантийное обслуживание магнитофона в технических центрах «Орбита-сервис», либо в технических центрах завода.

В техническое обслуживание входит:

1) проверка отклонения номинальной скорости магнитной ленты;

2) проверка взвешенного значения детонации;

3) проверка перпендикулярности установки рабочих зазоров универсальной головки по отношению к направлению движения магнитной ленты и регулировка амплитудно-частотной характеристики канала воспроизведения;

4) проверка и регулировка усилия прижима прижимного ролика к ведущему валу;

5) размагничивание магнитных головок и деталей лентопротяжного механизма;

6) проверка надежности контактирования выключателей, переключателей, разъемных соединений, чистка контактных поверхностей контактных соединений.
7) смазка лентопротяжного механизма;
8) регулировка лентопротяжного механизма;
9) проверка работоспособности и качества звучания систем акустических;
10) проверка распайки шнура и кабелей, входящих в комплект магнитофона, функционирование матнитофона с ними.

8. ГАРАНТИЙНЫЕ ОБЯЗАТЕЛЬСТВА

Стереомагнитофон кассетный «Маяк» М-240С-1 соответствует утвержденному образцу.

Изготовитель гарантирует соответствие магнитофона требованиям ГОСТ 24868-87 и технических условий 2.940.187 ТУ при соблюдении владельцем правил эксплуатации, изложенных в руководстве по эксплуатации.

Гарантийный срок эксплуатации стереомагнитофона кассетного «Маяк» М-240С-1 — 12 месяцев со дня продажи через розничную торговую сеть.

Гарантийный срок хранения 24 месяца со дня изготовления.

В течение гарантийного срока эксплуатации владелец имеет право на бесплатное техническое обслуживание магнитофона и на бесплатный ремонт по предъявлению гарантийного талона.

При этом за первый ремонт или техническое обслуживание вырезают отрывной талон на гарантийный ремонт или техническое обслуживание и делают запись в гарантийном талоне о взятии магнитофона на гарантийное обслуживание.

Последующие в течение гарантийного срока ремонты выполняют также бесплатно. Данные о выполнении первого гарантийного ремонта, технического обслуживания и последующих гарантийных ремонтов записывают в учетно-техническую карточку, которая хранится в ремонтном предприятии, на оборотной стороне гарантийного талона, и на оборотной стороне соответствующих отрывных талонов (гарантийного или на техническое обслуживание).

Ремонт магнитофона и техническое обслуживание, выполняют ремонтные предприятия, информацию о которых можно получить в магазине радиотоваров и технические центры, адреса которых приведены в данном руководстве.

Без предъявления гарантийного и отрывных талонов на магнитофон или при отсутствии на талонах штампа магазина и даты продажи претензии к качеству работы магнитофона не принимаются и гарантийный ремонт (техническое обслуживание) не производится.

Владелец лишается права на гарантийное обслуживание магнитофона в следующих случаях:

1) при наличии исправлений в гарантийном талоне или при обозначении дат римскими цифрами;

2) при нарушении пломб на магнитофоне или при несоответствии их номеру пломбиратора, указанному в гарантийном талоне предприятием-изготовителем или ремонтным предприятием;

3) при отсутствии отметки торгующей организации о проведении предпродажной подготовки;

4) при нарушении правил эксплуатации, изложенных в настоящем руководстве, механическом повреждении корпуса, корпусных деталей, преднамеренном повреждении магнитофона.

Обмен неисправных магнитофонов осуществляется через розничную торговую сеть.

При возникновении отказов обмен магнитофонов производится в следующем порядке:

в течение первого месяца эксплуатации замена производится при наличии отказа;

при отказе после одного месяца эксплуатации замена производится при условии выполнения не менее 2-х гарантийных ремонтов, отмеченных в гарантийном талоне.

При этом владелец магнитофона должен предъявить магнитофон (в комплекте) и гарантийный талон.

Замена вставки плавкой, а также работы по техническому обслуживанию магнитофона ремонтом не считаются.

УЧЕТ ТЕХНИЧЕСКОГО ОБСЛУЖИВАНИЯ И РЕМОНТОВ

Дата	Вид выполненных работ (ТО или ремонт)	Содержание выполненной работы. Наименование и тип замененной детали	Наименование ремонтной организации, печать, фамилия и подпись радиомеханика, № пломбиратора

Действителен по заполнении

Завод «Маяк»

Цена ______________ КТП „МАЯК-СЕРВИС"
(прописью)
проставляет торговое предприятие

Штамп торгового предприятия ______________

ГАРАНТИЙНЫЙ ТАЛОН

заполняет предприятие-изготовитель

Стереомагнитофон кассетный «Маяк» М-240С-1 № 400690

Дата выпуска 1991 ИЮЛЬ

Представитель ОТК предприятия-изготовителя ______________ ОТК 104
штамп ОТК

№ пломбиратора 10

Адрес для предъявления претензий к качеству работы магнитофона 254073, г. Киев-73, завод «Маяк»

Наименование предприятия, проводившего предпродажную подготовку ______________

____

Дата и подпись ______________ 25 ИЮЛ 1991

Штамп предприятия ______________

Заполняет торговое предприятие

Дата продажи ______________
число, месяц, год (арабскими цифрами)

Продавец ______________
подпись или штамп

Штамп магазина

Заполняет ремонтное предприятие

Поставлен на гарантийное обслуживание ______________

____
(наименование ремонтного предприятия, число, месяц, год)

Гарантийный номер ______________

Штамп ремонтного предприятия ______________ 02

Действителен по заполнении

Завод «Маяк»

ОТРЫВНОЙ ТАЛОН НА ГАРАНТИЙНЫЙ РЕМОНТ В ТЕЧЕНИЕ ПЕРВОГО ГОДА ГАРАНТИИ

Заполняет предприятие-изготовитель

Стереомагнитофон кассетный «Маяк» М-240С-1

Линия отреза

№ 400690

Дата выпуска 1991 ИЮЛЬ

Представитель ОТК предприятия-изготовителя ОТК 104
(штамп ОТК)

Линия отреза

Адрес для возврата талона на предприятие-изготовитель 254073, г. Киев-73, завод «Маяк»

Заполняет торговое предприятие

Дата продажи . . . .
число, месяц, год
(арабскими цифрами)

Продавец . . . .
подпись или штамп

Штамп магазина КТП „МАЯК-СЕРВИС"

Наименование предприятия, проводившего предпродажную подготовку . . . .

Дата и подпись . . . .

Штамп предприятия . . . .

Линия отреза
Корешок отрывного талона на гарантийный ремонт в течение первого года гарантии

Действителен по заполнении

Завод «Маяк»

ОТРЫВНОЙ ТАЛОН НА ТЕХНИЧЕСКОЕ ОБСЛУЖИВАНИЕ

Заполняет предприятие-изготовитель

Стереомагнитофон кассетный «Маяк» М-240С-1

№ 400690

Дата выпуска 1991 ИЮЛЬ

Представитель ОТК предприятия-изготовителя 104 . . . .
(штамп ОТК)

Адрес для возврата талона на предприятие-изготовитель 254073, г. Киев-73, завод «Маяк»

Заполняет торговое предприятие

Дата продажи . . . .
число, месяц, год
(арабскими цифрами)

Продавец . . . .
подпись или штамп

Штамп магазина

Наименование предприятия, проводившего предпродажную подготовку . . . .

Дата и подпись 25 ИЮЛ 1991 . . .

Штамп предприятия . . . .

Линия отреза
Корешок отрывного талона на техническое обслуживание

Действителен по заполненни

Заполняет ремонтное предприятие

Гарантийный номер
магнитофона . . . .

Работы по техническому обслуживанию выполнены в соответствии с действующими правилами на гарантийное обслуживание

При этом выполнены следующяе работы:

Дата выполнения работ . . . . .
(число, месяц, год)

Подпись лица, выполнявшего работу . . . . :

Подпись владельца, подтверждающая техническое обслуживание . . . .

Штамп ремонтного предприятия, с указанием города

Зак. 148 — 91 г.

Линия отреза

Действителен по заполнении

Заполняет ремонтное предпрнятие

Гарантийный номер
магнитофона . . . .

Содержание ремонта. Наименование и номер по схеме замененной детали или узла.

Место н характер дефектов:

Дата ремонта . . . .
(число, месяц, год)

Подпись лица, производившего ремонт . . . . : :

Подпись владельца магнитофона, подтверждающая ремонт . . . . .

Штамп ремонтного предприятия, с указанием города

ТЕХНИЧЕСКИЕ ЦЕНТРЫ ГАРАНТИЙНОГО ОБСЛУЖИВАНИЯ

г. Москва, ул. Новохорошевская, 20.

г. Ленинград, ул. 4-я Советская, 6, тел. 271-16-88.

г. Киев, ул. Федорова, 10, тел. 220-62-46.

г. Житомир, ул. Шелушкова, 112, тел. 22-99-77.

г. Николаев, пр. Ленина, 94а, тел. 37-15-51.

г. Одесса, проспект Г. Димитрова, 15б.

г. Симферополь, ул. Пушкина, 6.

г. Харьков, проспект Тракторостроителей 59/56, тел. 62-10-35.

г. Кишинев, ул. Мира, 26.

г. Рига, ул. Петера Стучкас, 38.

г. Тбилиси, Вазисубани, 2-й микрорайон, ТЦ «Маяк-Сервис», тел. 78-16-42.

г. Ростов-на-Дону, ул. Батуринская, 13/14, техно-торговый центр «Маяк-Сервис», тел. 23-00-24.

г. Хабаровск, ул. Шелеста, 75, тел. 34-06-23.

г. Воронеж, ул. Кольцовская, 89.

г. Челябинск, ул. Кудрявцева, 12, тел. 73-45-12.

г. Грозный, проспект Революции, 6-6а, тел. 2-16-87.

г. Херсон, ул. Петренко, 20, тел. 4-51-13, 28-27-27.

г. Уфа, проспект Октября, 59, магазин № 2.

г. Ворошиловград, квартал Еременко, 7, тел. 54-33-87.

г. Хмельницкий, ул. Завадского, 64/2, тел. 5-24-77.

г. Краснодар, ул. Красная, 26.

г. Белая Церковь, бульв. Победы, 110, тел. 6-62-17.

г. Мариуполь, ул. Франко, 10.

г. Свердловск, ул. Ленина, 81/83, подъезд 10, тел. 55-43-50.

г. Ташкент, ул. Жуковского, 81, Технический центр «Маяк-Сервис», тел. 33-69-93.

г. Днепропетровск ул. Литейная, 17, тел. 47-10-08.

A1-A2 ПЕРЕКЛЮЧАТЕЛЬ 6.648.077

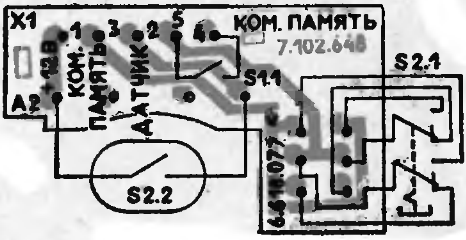

A2.3#U БЛОК БУ-139

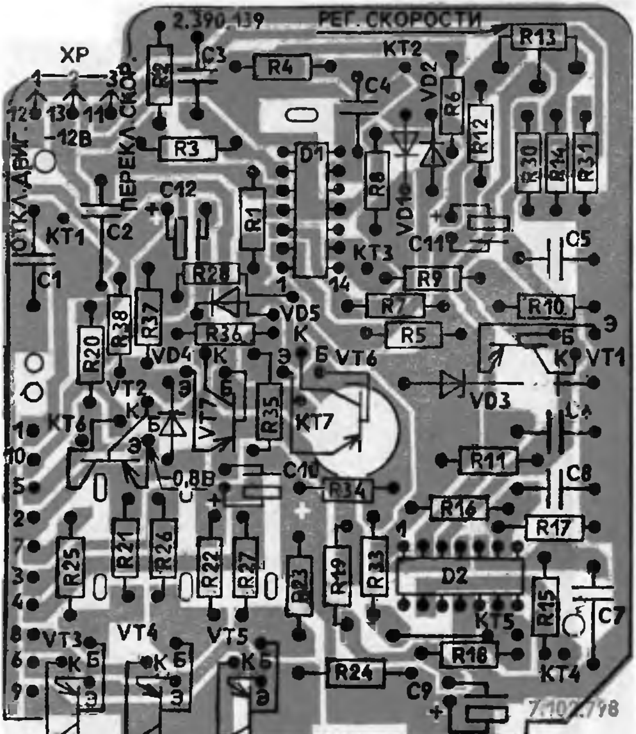

=А3 ≠ А1 СТАБИЛИЗАТОР 5.087.022

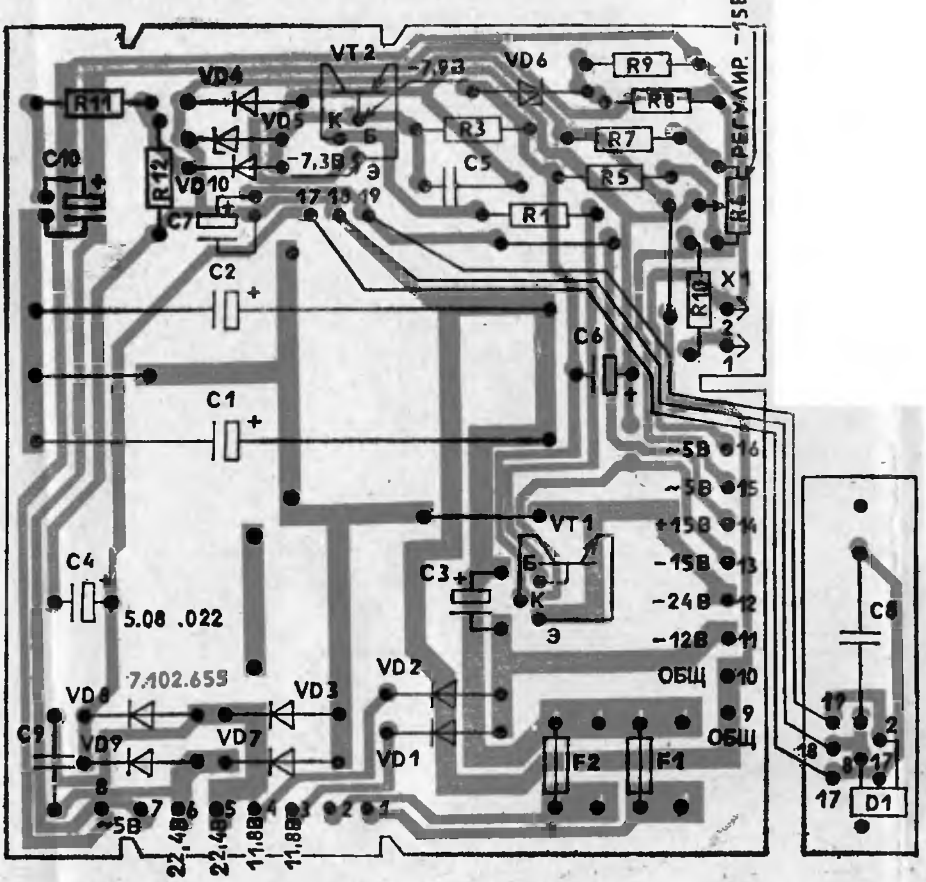

ШУМОПОДАВИТЕЛЬ ДИНАМИЧЕСКИЙ 2.067.030-01

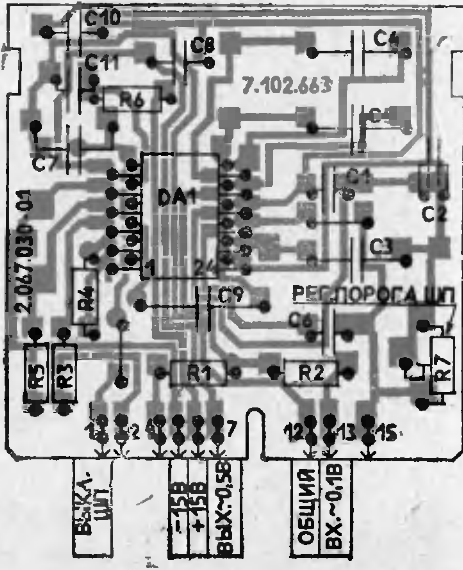

А4 УСТРОЙСТВО УСИЛИТЕЛЬНОЕ 5.002.011.

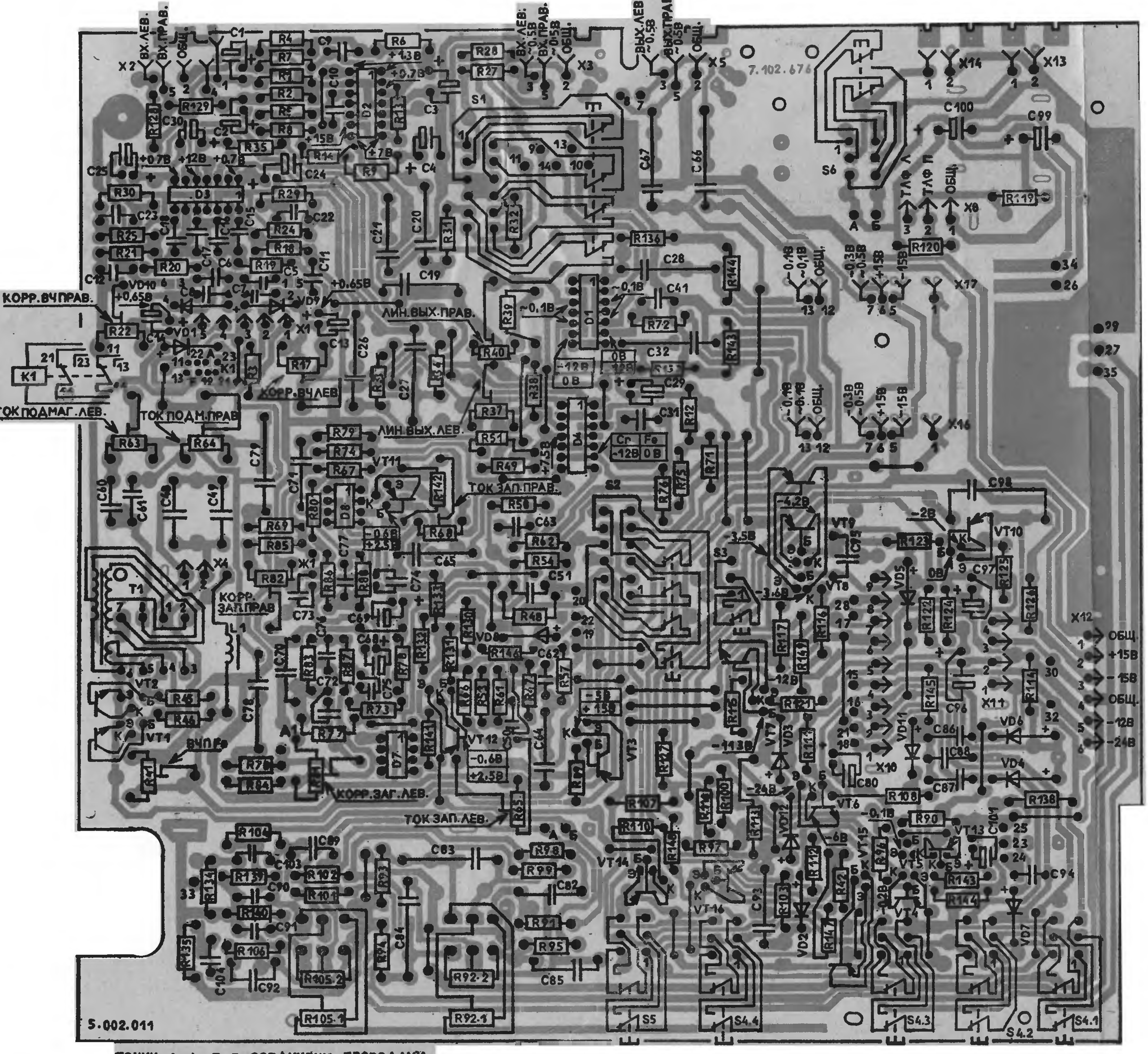

ТОЧКИ А-А, Б-Б СОЕДИНЕНЫ ПРОВОДАМИ.

A5 ПЛАТА 6.120.472

А6 УСИЛИТЕЛЬ МОЩНОСТИ 5.032.073

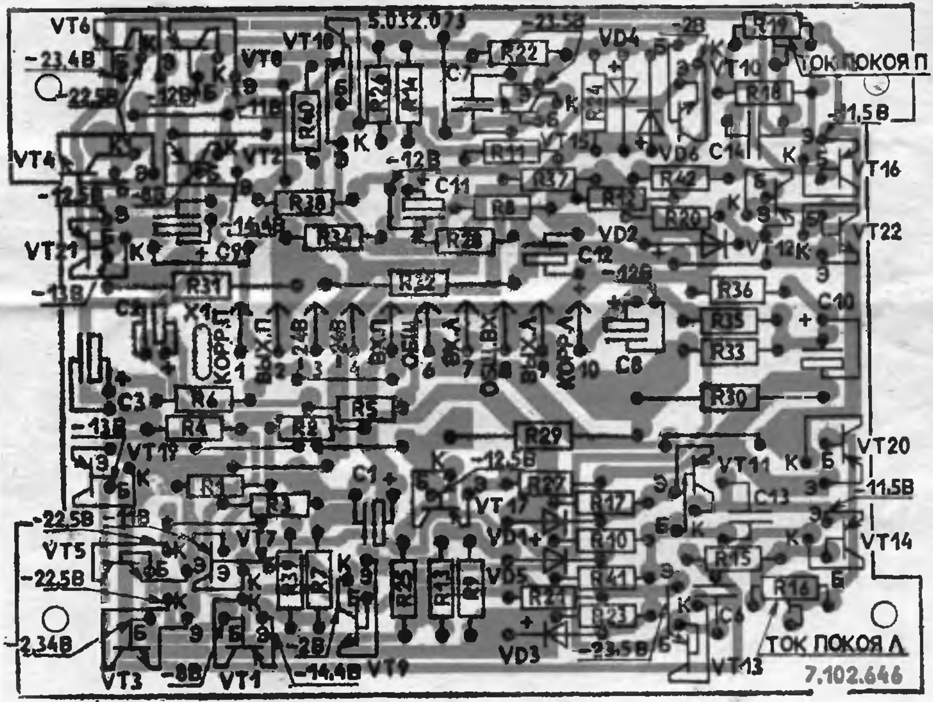

А7 БЛОК ИНДИКАЦИИ УРОВНЯ ЗАПИСИ И ВОСПРОИЗВЕДЕНИЯ 2.746.009

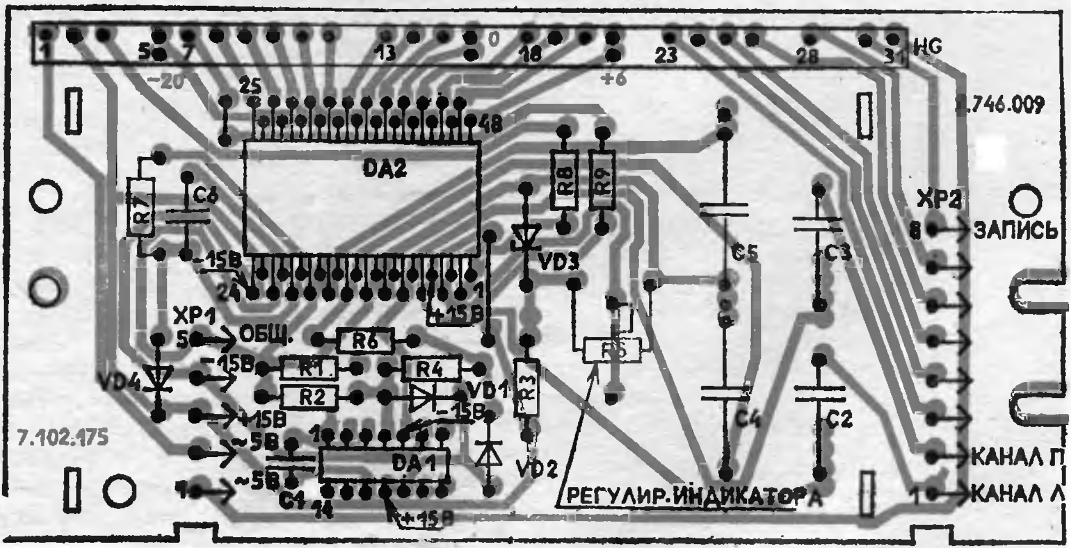

Действует с 1.02.1990 г.

СХЕМА ЭЛЕКТРИЧЕСКАЯ ПРИНЦИПИАЛЬНАЯ СТЕРЕОМАГНИТОФОНА КАССЕТНОГО „МАЯК"-240 С-1

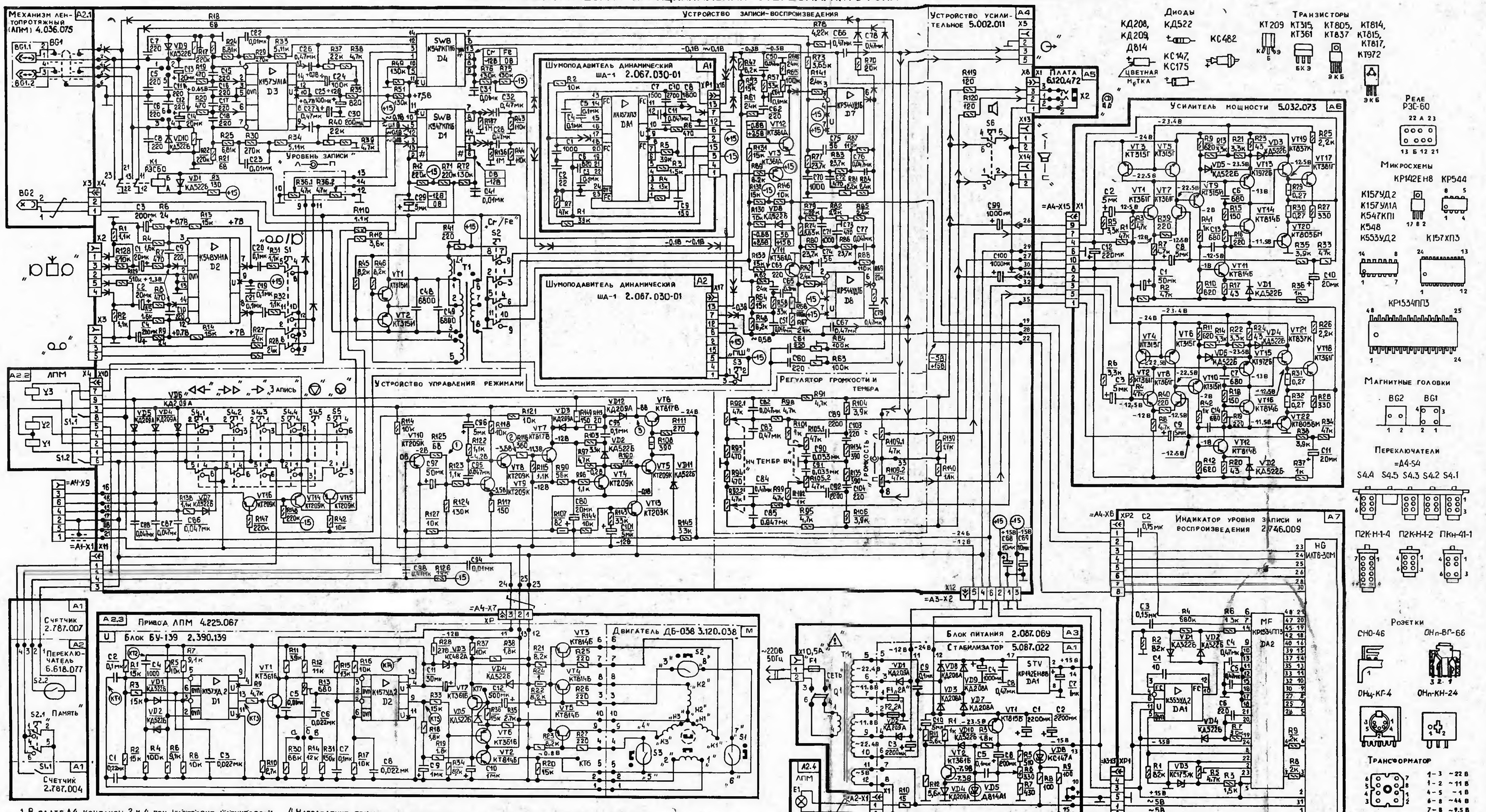

1. В плате А4 контакты 2 и 4 при настройке магнитофона могут соединяться каплей припоя с контактами 1, 5 и 3, 6

2. Резисторы для подстройки:

=А2.3≠U R13 - скорости транспортирования ленты;

=А3≠А1 R6 - выходного напряжения минус 15 В;

=А4 R17, R22 - высоких частот в режиме воспроизведения левого и правого каналов;

R37, R40 - номинального уровня воспроизведения левого и правого каналов;

R41 - ток подмагничивания в режиме „Fe";

R63, R64 - тока подмагничивания левого и правого каналов;

R65, R68 - тока записи левого и правого каналов;

R81, R82 - высоких частот в режиме записи левого и правого каналов;

А4≠А1, =А4≠А2 R7 - уровня порога шумопонижения левого и правого каналов;

=А6 R16, R19 - тока покоя левого и правого каналов;

=А7 R5 - показаний индикатора.

3. Постоянные напряжения измерены прибором В7-22А

▭ режим воспроизведения,
режим записи.

4. Направление прохождения сигналов:

- при записи,
- при воспроизведении.

5. Переменные напряжения измерены прибором В3-38А на частоте 315 Гц.

6. Напряжения на электрорадиоэлементах измерять относительно общего провода.

7. Контактные группы:

=А1≠А1-S1.1 - счетчика расхода ленты (память);

=А2.2-S1.1 - блокировки включения режима запись;

=А2.2-S1.2 - блокировки кассетоприемника.

8. Электромагниты включения ЛПМ в режимы:

=А2.2-Y1 - перемотки вперед;

=А2.2-Y2 - перемотки назад;

=А2.2-Y3 - воспроизведения.

9. Переключатели =А4-S3, =А4-S4, =А4-S5, =А4-S6 - находятся в положении „выключено", =А4-S1 - в положении „QO" =А4-S2 - в положении „Cr".

10. Розетки для подключения:

=А4-Х2 - микрофона, электрофона электропроигрывателя (с пьезоэлектрическим звукоснимателем), тюнера, радиовещательного и телевизионного приемника, усилителя звуковой частоты;

=А4-Х3 - электропроигрывателя (со встроенным корректором), другого магнитофона, радиотрансляционной линии;

=А4-Х5 - внешнего стереоусилителя, другого магнитофона;

=А4-Х13, =А4-Х14 - внешних акустических систем;

=А5-Х2 - наушников.

11. В отдельных партиях магнитофонов возможны изменения, не влияющие на работоспособность магнитофонов.

Маркировка цветным кодом номинальных сопротивлений резисторов

Цвет знака маркировки	Номинальное сопротивление, Ом: А	Б	В	Множитель Г	Допуск. откл. сопротивления от ном. вел., % Д
Серебристый	–	–	–	10^{-2}	±10
Золотистый	–	–	–	10^{-1}	±5
Черный	–	0	–	1	–
Коричневый	1	1	1	10	±1
Красный	2	2	2	10^2	±2
Оранжевый	3	3	3	10^3	–
Желтый	4	4	4	10^4	–
Зеленый	5	5	5	10^5	±0,5
Голубой	6	6	6	10^6	±0,2
Фиолетовый	7	7	7	10^7	±0,1
Серый	8	8	8	10^8	±0,05
Белый	9	9	9	10^9	–

Осциллограммы

=А2.3≠U

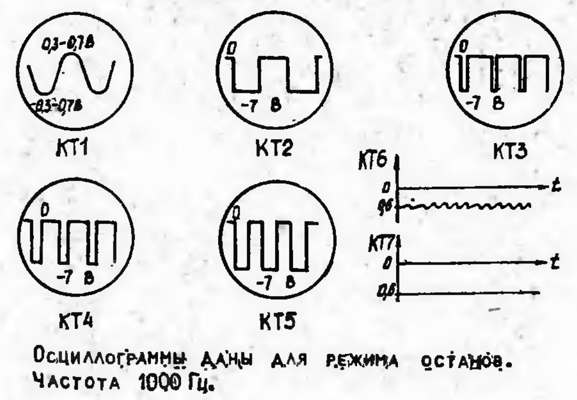

Осциллограммы даны для режима останов. Частота 1000 Гц.

=А4

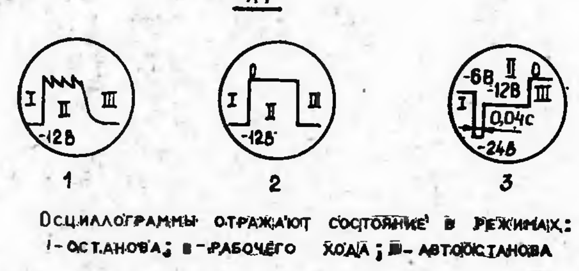

Осциллограммы отражают состояние в режимах: I - останова; II - рабочего хода; III - автоостанова

Структурные схемы микросхем

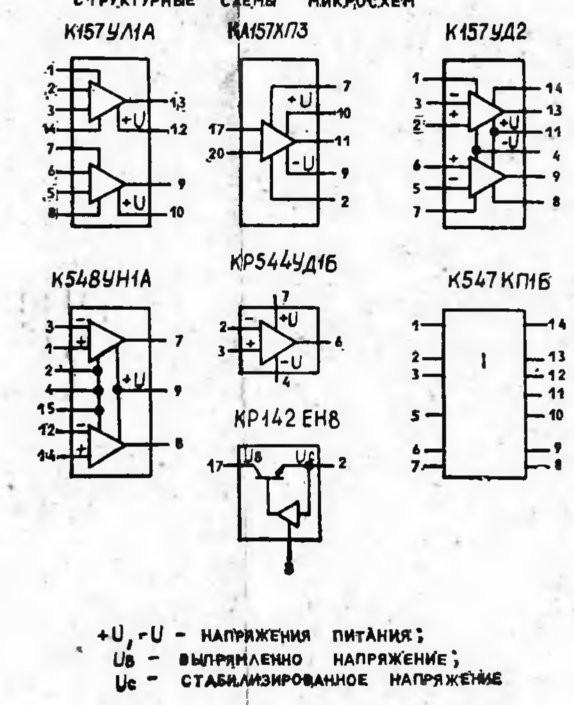

+U, -U - напряжения питания;
Uв - выпрямленное напряжение;
Uс - стабилизированное напряжение

Тип ЭРЭ	Обозначение по схеме
Конденсаторы	
К10-7В-Н90	=А4 С31,С41,С86...С88,С95
	=А4≠А1,=А4≠А2 С11
К10-7В-М1500	=А2.3=U-С4
	=А4 С5...С12,С15...С18 С60...С63,С103,С104
	=А4≠А1,=А4≠А2 С1,С6
	=А6 С6,С7,С13,С14
	=А7-С6
К26-1	=А4 С72...С75
К31-11	=А2.3≠U-С15
	=А4 С48,С49,С70С71
К50-16-6,3В	=А2.3=U-С12
	=А4 С1...С4,С13,С14,С24,С
К50-16-16В	=А2.3≠U-С11
	=А4 С30,С80,С97
К50-16-25В	=А3≠А1-С6
	=А4 С29,С68,С69,С96,С99, С100,С101
	=А6 С1...С3,С10,С11
К50-16-50В	=А3≠А1-С10
	=А6 С8,С9
К50-16-100В	=А2.3≠U С9,С10
	=А3≠А1-С7
К50-24-40В	=А3≠А1 С1,С2
К50-35-25В	=А3≠А1-С3
К50-35-40В	=А3≠А1-С4
	=А6-С12
К73-9-100В	=А2.3≠U С1...С3,С6...С8
	=А3≠А1 С5,С9
	=А4 С22,С23,С50,С51,С76,С7 С90,С91,С94
	=А4≠А1,=А4≠А2 С3...С5
К73-9-200В	=А4 С82,С85
К73-9-400В	=А4 С89,С92
К73-11-160В	=А3≠А1-С8
	=А4 С19...С21,С26...С28,С32 С84...С67,С78,С79,С8 С84,С93,С98
К73-17-250В	=А7 С2...С5
КД-1-М75	=А4≠А1,=А4≠А2 С2
КД-2-М47	=А7-С1
КМ-5б-М1500	=А4≠А1,=А4≠А2 С7,С8,С10
КТ-1-М750	=А4≠А1,=А4≠А2 С9
Резисторы	
МЛТ	=А2.3=U R1...R12,R14...R38
	=А4 R107,R108,R113,R116,R149
	=А4≠А1,=А4≠А2 R1...R6
С1-4	=А3≠А1 R1,R3,R5,R7...R12
	=А4 R1...R14,R18...R21,R24...R R38,R39,R42...R62,R66,R R69...R80,R83...R91,R93... R104,R106,R110...R112,R11 R115,R117...R148
	=А6 R1...R15,R17,R18,R20...R R33...R42
	=А7 R1...R4,R6...R9
С5-16М-1	=А6 R29...R32
СП3-33-23-П	=А4 R92,R105
СП3-30-И	=А4 R38,R109
СП3-38в	=А2.3≠U-R13,=А3≠А1-R6
	=А3≠А1 R6
	=А4≠А1,=А4≠А2 R7
	=А6 R16,R19
	=А7 R5
СП3-38г	=А4 R17,R22,R37,R40,R41, R63...R65,R68,R81,R82
Головки магнитные	
3Д24.212	=А2.1 BG1
3С12.221	=А2.1 BG2
Переключатели	
П2К (Блок)	=А4-S4
П2К-Н-1-2	=А1≠А2-S2.1
	=А4 S3,S5,S6
П2К-Н-1-4	=А4 S1,S2
ПКн 41-1-2П	=А3-Q1
Розетки	
ОНп-ВГ68-5/16,5×14-Р51	=А5-Х2
ОНп-КН-24-2/21×21-Р	=А4 Х13,Х14
ОНп-КГ-26-15/38,4×7,7-Р50	=А4 Х16,Х17
ОНп-КГ-4-5/16-Р	=А4 Х2,Х3,Х5
СН0-46	=А1-Х1
	=А2.1-Х3,=А2.2-Х4 =А2.4-Х1,=А5
	=А3 Х2,Х3
	=А4 Х6,Х7,Х15
6.604.024	=А3-Х1
6.604.028	=А4-Х9
Плата соединительная 5.282.050	=А2-Х2
Вилки	
ОНп-КГ-22-9/38×5-В53-15 СНП-40	=А4≠А1,=А4≠А2 Х1-1
	=А2.3≠U-ХР, =А3≠А1-Х1,=А6-Х
	=А4 Х1,Х4,Х8,Х10...Х12
	=А7 ХР1,ХР2
Лампа СМН5-70	=А2.4-Е1
Вставки плавкие ВП1-1 0,5А	=А3-F1
ВП1-1 2,0А	=А3≠А1 F1,F2
Индикатор ИЛТ6-30М	=А7-HG
Реле электромагнитное РЭС 60	=А4-К1
Дроссель высокочастотный ДПМ 0,1 450мкГн	=А4-L1
Трансформаторы ТП-60-14	=А3-Т1
4.770.015	=А4-Т1
Геркон КЭМ-2 группа 0	=А1≠А2-S2.2
	=А2.3≠М S1...S3
Группа контактная 6.620.096	=А2.2-S1
Электромагниты 6.650.043	=А2.2-Y3
6.650.045	=А2.2 Y1,Y2

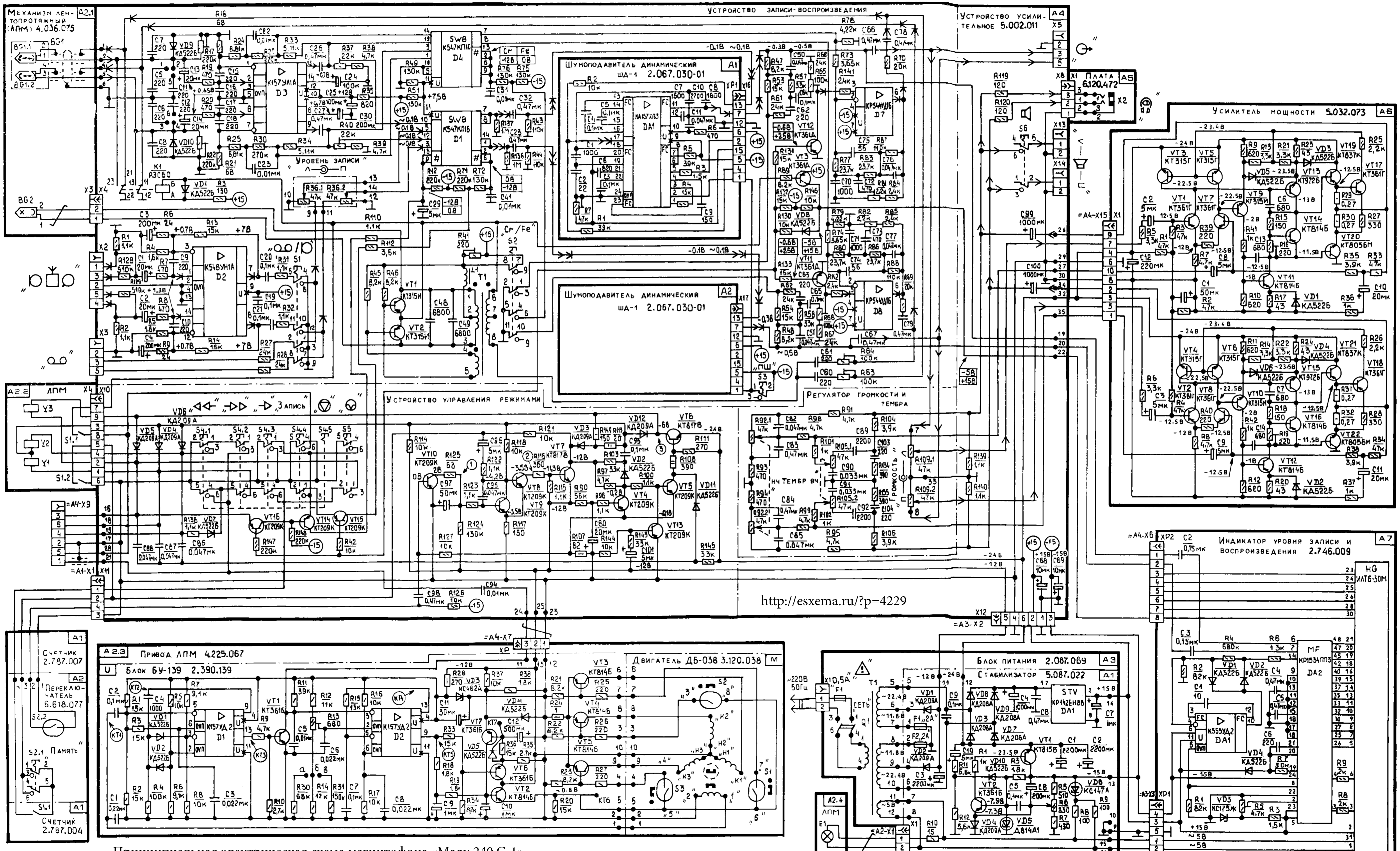

http://esxema.ru/?p=4229

Принципиальная электрическая схема магнитофона «Маяк 240 С-1»

СХЕМА ЭЛЕКТРИЧЕСКАЯ ПРИНЦИПИАЛЬНАЯ СТЕРЕО

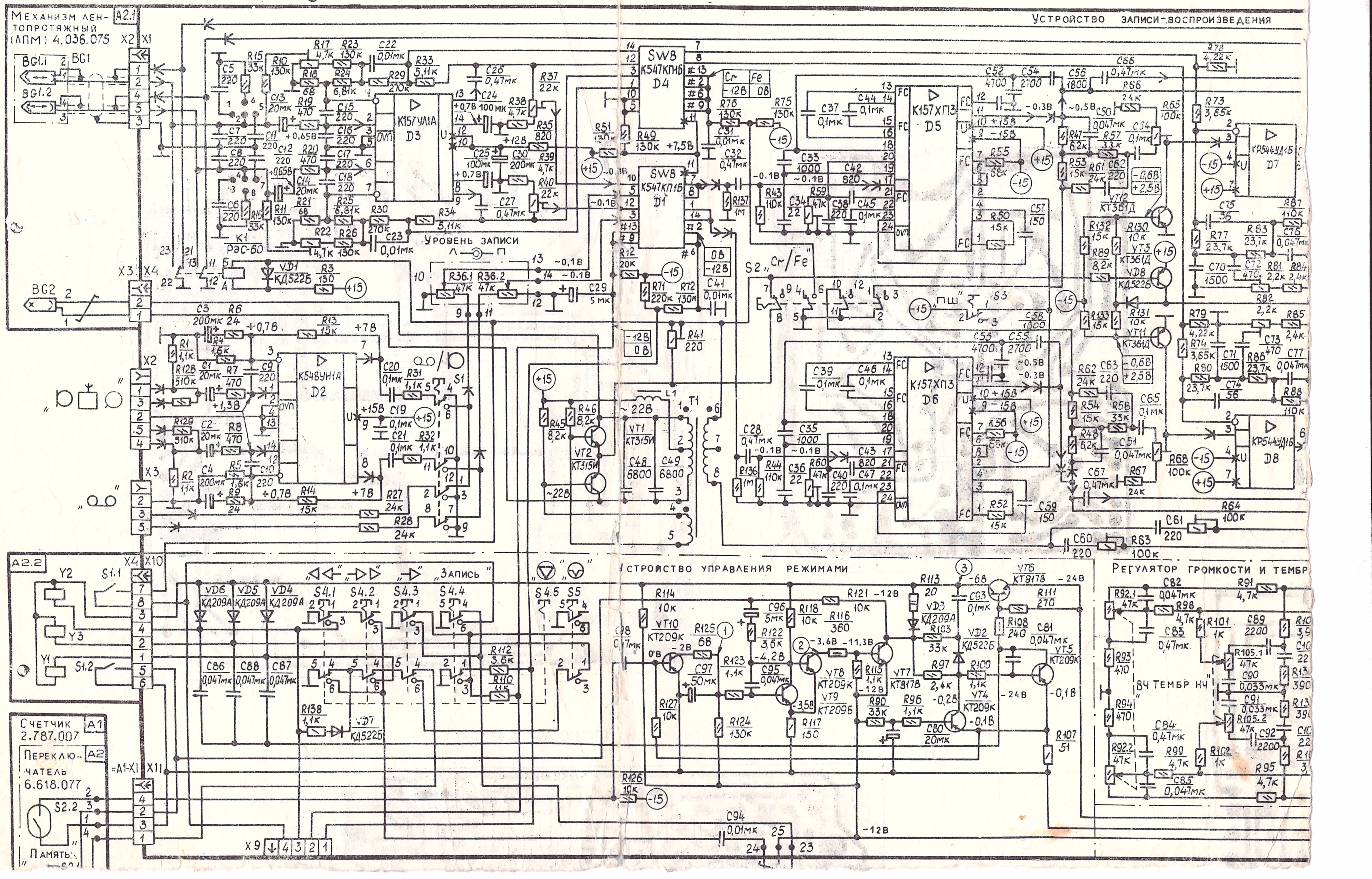

…АГНИТОФОНА КАССЕТНОГО «МАЯК» М-240 С

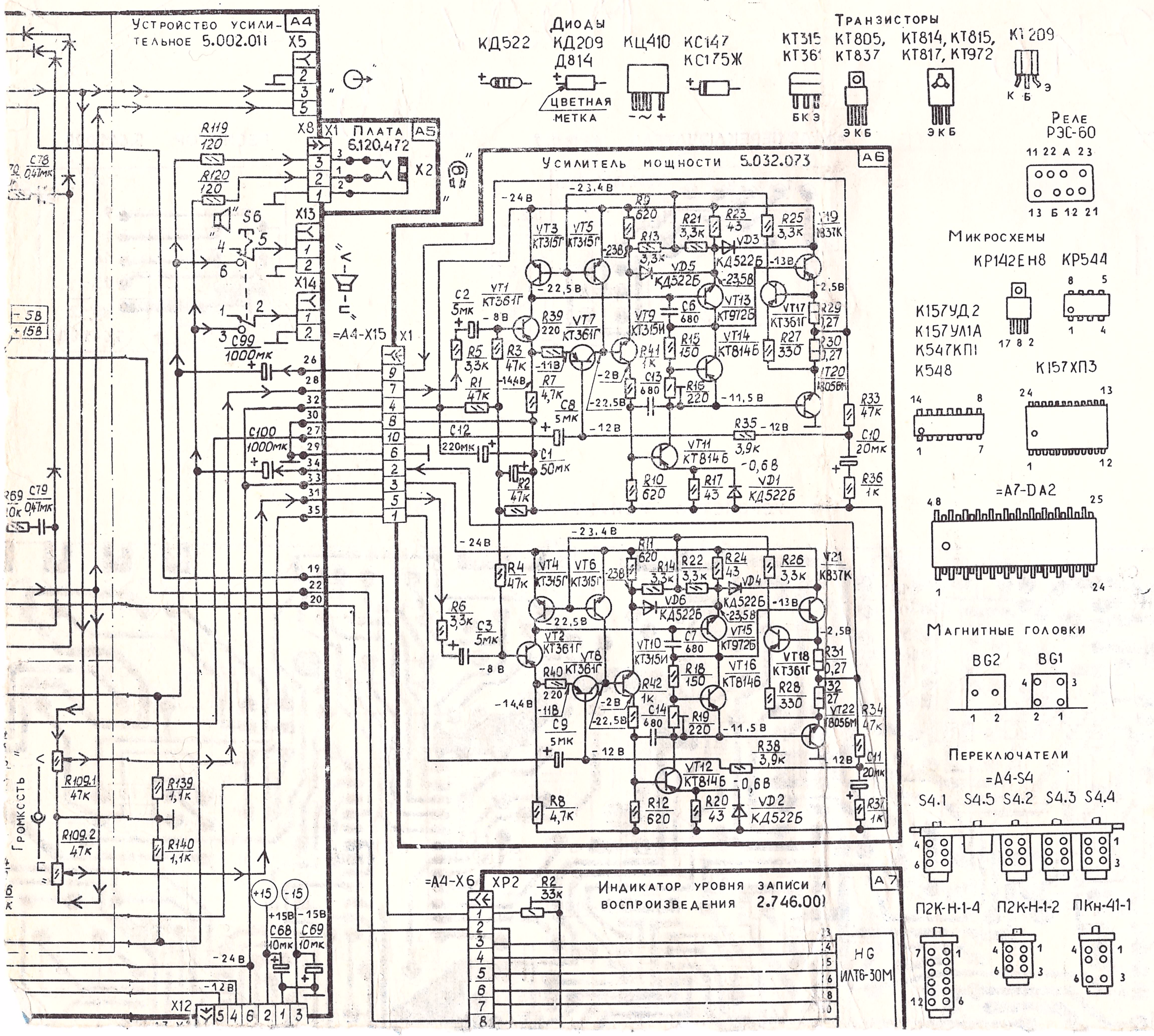

Тип ЭРЭ	Обозначение по схеме
Конденсаторы	
К10-7В-М47	=A4 C34, C36
К10-7В-Н90	=A4 C31, C41, C81, C86…C88, C95
К10-7В-М1500	=A2.3≠U-C4 =A4- C5…C12, C15…C18, C38, C40, C42, C43, C60…C63, C103, C104 =A6 C6, C7, C13, C14 =A7-C7
К26-1	=A4 C57, C59, C72…C75
К31-11	=A4 C48, C49, C70, C71
К50-16-6,3 В	=A4 C1…C4, C13, C14, C24, C25
К50-16-16 В	=A2.3≠U-C11 =A4 C30, C80, C97 =A6 C2, C3
К50-16-25 В	=A3≠A1-C6 =A4 C29, C68, C69, C96, C99, C100 =A6 C1, C10, C11
К50-16-50 В	=A6 C8, C9
К50-16-100 В	=A2.3≠U C9, C10 =A3≠A1-C7
К50-24-40 В	=A3≠A1 C1, C2
К50-35-25 В	=A3≠A1-C3
К50-35-40 В	=A3≠A1-C4 =A6-C12
К73-9-100 В	=A2.3≠U C1…C3, C5…C8 =A3≠A1 C5, C9 =A4 C22, C23, C33, C35, C50…C56, C58, C76, C77, C82, C85, C89…C92, C94,
К73-11-160 В	=A4 C19…C21, C26…C28, C32, C37, C39, C44…C47, C64…C67, C78, C79, C83, C84, C93, C98
	=A7 C5, C6
К73-17-250 В	=A7 C1, C2
КД-2Б-М470	=A7 C3, C4
Резисторы	
МЛТ	=A2 3≠U R1…R12, R14…R28 =A3≠A1 R2, =A4 R108, R113, R116
С1-4	=A3≠A1 R1, R3, R5, R7…R10 =A4 R1…R16, R18…R21, R23…R35, R38, R39, R42…R58, R61, R62, R66, R67, R69…R80, R83…R91, R93…R104, R106, R107, R110…R112, R114, R115, R117…R140 =A6 R1…R15, R17, R18, R20…R28, R33…R42 =A7 R1, R3, R5…R12
С5-16М-1	=A6 R29…R32
СП3-33-23-п	A4 R92, R105

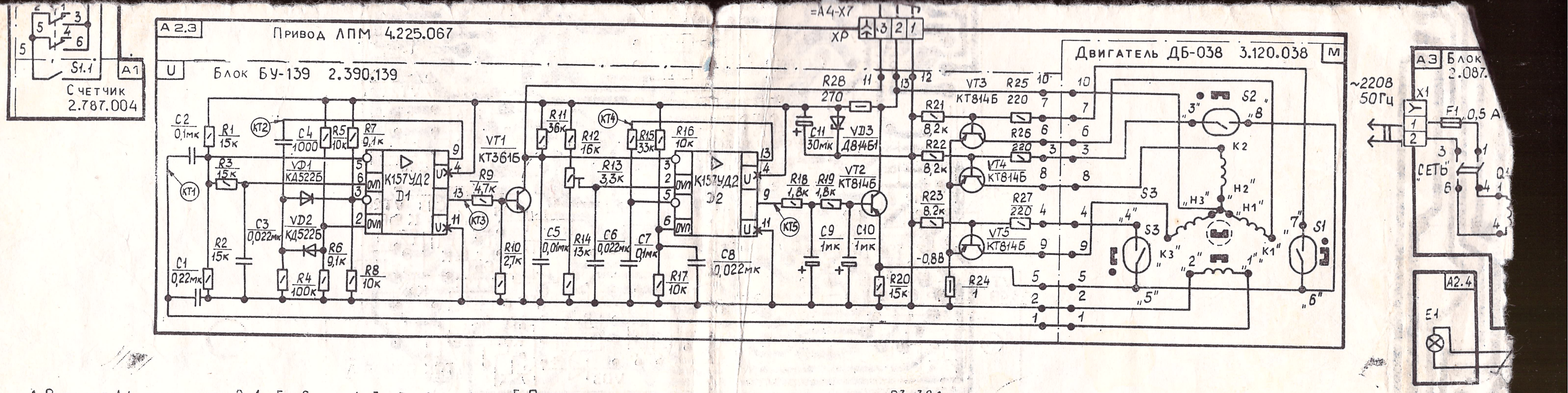

1. В плате А4 контакты 2, 1, 5 и 6 и 4, 3, 7 и 8 могут соединяться каплей припоя при настройке магнитофона.

2. Резисторы для подстройки:

=А2.3≠U R13 - скорости транспортирования ленты;

=А3≠А1 R6 - выходного напряжения минус 15 В;

=А4 R17, R22 - высоких частот в режиме воспроизведения левого и правого каналов;

R37, R40 - номинального уровня воспроизведения левого и правого каналов;

R41 - тока подмагничивания в режиме „Fe";

R59, R60 - уровня порога шумопонижения левого и правого каналов;

R63, R64 - тока подмагничивания левого и правого каналов;

R65, R68 - тока записи левого и правого каналов;

R81, R82 - высоких частот в режиме записи левого и правого каналов;

=А6 R16, R19 - тока покоя левого и правого каналов;

=А7 R2, R4 - показаний индикатора левого и правого каналов.

3. Постоянные напряжения измерены прибором В7-22А

режим воспроизведения,
режим записи.

4. Направление прохождения сигналов:

→⊢ - при записи,

→ - при воспроизведении.

5. Переменные напряжения измерены прибором В3-38А на частоте 400 Гц.

6. Напряжения на электрорадиоэлементах измерять относительно общего провода.

7. Контактные группы:

=А1≠А1-S1.1 - счетчика расхода ленты (память);

=А2.2-S1.1 - блокировки включения режима запись;

=А2.2-S1.2 - блокировки кассетоприемника.

8. Электромагниты включения ЛПМ в режимы:

=А2.2-Y1 - перемотки вперед;

=А2.2-Y2 - перемотки назад;

=А2.2-Y3 - воспроизведения

9. Переключатели =А4-S3, =А4-S4, =А4-S5, =А4-S6 - находятся в положении „выключено", =А4-S1 - в положении „○○" =А4-S2 - в положении „Cr".

10. Розетки для подключения:

=А4-Х2 - микрофона, радиотрансляционной линии, электрофона, электропроигрывателя (с пьезоэлектрическим звукоснимателем), тюнера, радиовещательного и телевизионного приемника, усилителя звуковой частоты;

=А4-Х3 - электропроигрывателя (со встроенным корректором), другого магнитофона;

=А4-Х5 - внешнего стереоусилителя, другого магнитофона;

=А4-Х13, =А4-Х14 - внешних акустических систем;

=А4-Х2 - головных стереотелефонов.

11. В отдельных партиях магнитофонов возможны изменения, не влияющие на работоспособность магнитофонов.

Маркировка цветным кодом номинальных сопротивлений резисторов

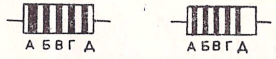

Цвет знака маркировки	Номинальное сопротивление, Ом				Допуск. откл. сопротивления от ном. вел., %
	А	Б	В	Множитель Г	Д
Серебристый	–	–	–	10^{-2}	±10
Золотистый	–	–	–	10^{-1}	±5
Черный	–	0	–	1	–
Коричневый	1	1	1	10	±1
Красный	2	2	2	10^{2}	±2
Оранжевый	3	3	3	10^{3}	–
Желтый	4	4	4	10^{4}	–
Зеленый	5	5	5	10^{5}	±0,5
Голубой	6	6	6	10^{6}	±0,2
Фиолетовый	7	7	7	10^{7}	±0,1
Серый	8	8	8	10^{8}	±0,05
Белый	9	9	9	10^{9}	–

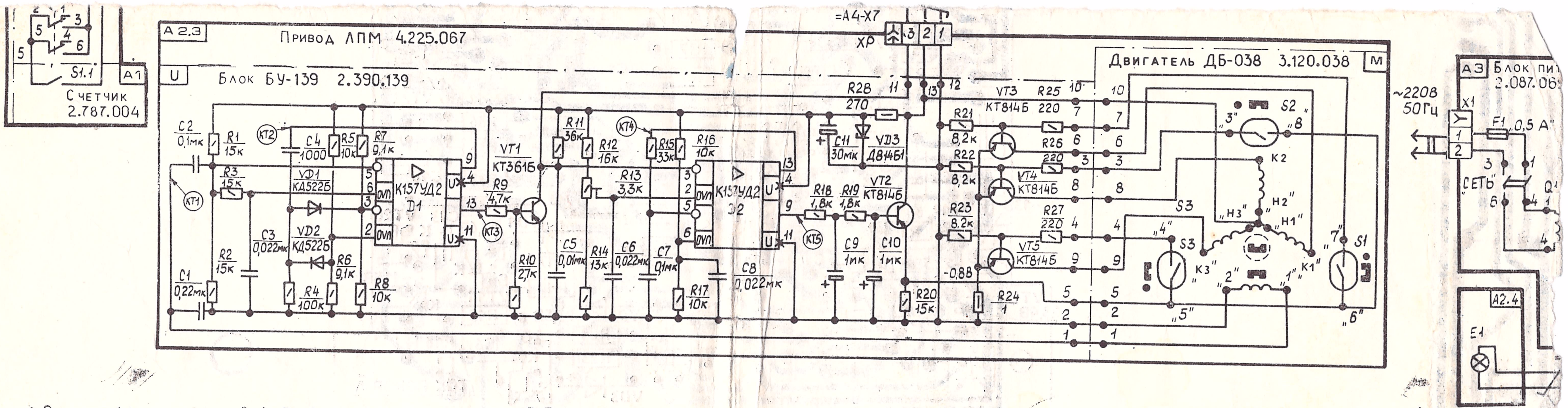

1. В плате А4 контакты 2, 1, 5 и 6 и 4, 3, 7 и 8 могут соединяться каплей припоя при настройке магнитофона.

2. Резисторы для подстройки:

=А2.3≠U R13 – скорости транспортирования ленты;

=А3≠А1 R6 – выходного напряжения минус 15 В;

=А4 R17, R22 – высоких частот в режиме воспроизведения левого и правого каналов;

R37, R40 – номинального уровня воспроизведения левого и правого каналов;

R41 – тока подмагничивания в режиме „Fe";

R59, R60 – уровня порога шумопонижения левого и правого каналов;

R63, R64 – тока подмагничивания левого и правого каналов;

R65, R68 – тока записи левого и правого каналов;

R81, R82 – высоких частот в режиме записи левого и правого каналов;

=А6 R16, R19 – тока покоя левого и правого каналов;

=А7 R2, R4 – показаний индикатора левого и правого каналов.

3. Постоянные напряжения измерены прибором В7-22А

режим воспроизведения,
режим записи.

4. Направление прохождения сигналов:

→ – при записи,

→ – при воспроизведении.

5. Переменные напряжения измерены прибором В3-38А на частоте 400 Гц.

6. Напряжения на электрорадиоэлементах измерять относительно общего провода.

7. Контактные группы:

=А1≠А1–S1.1 – счетчика расхода ленты (память);

=А2.2–S1.1 – блокировки включения режима запись;

=А2.2–S1.2 – блокировки кассетоприемника.

8. Электромагниты включения ЛПМ в режимы:

=А2.2-Y1 – перемотки вперед;

=А2.2-Y2 – перемотки назад;

=А2.2-Y3 – воспроизведения

9. Переключатели =А4-S3, А4-S4, =А4-S5, =А4-S6 – находятся в положении „выключено", =А4-S1 – в положении „QO", =А4-S2 – в положении „Cr".

10. Розетки для подключения:

=А4-Х2 – микрофона, радиотрансляционной линии, электрофона, электропроигрывателя (с пьезоэлектрическим звукоснимателем), тюнера, радиовещательного и телевизионного приемника, усилителя звуковой частоты;

=А4-Х3 электропроигрывателя (со встроенным корректором), другого магнитофона;

=А4-Х5 – внешнего стереоусилителя, другого магнитофона;

=А4-Х13, =А4-Х14 – внешних акустических систем;

=А4-Х2 – головных стереотелефонов.

11. В отдельных партиях магнитофонов возможны изменения, не влияющие на работоспособность магнитофонов.

Маркировка цветным кодом номинальных сопротивлений резисторов

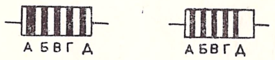

Цвет знака маркировки	Номинальное сопротивление, Ом				Допуск. откл. сопротивления от ном. вел., %
	А	Б	В	Множитель Г	Д
Серебристый	–	–	–	10^{-2}	±10
Золотистый	–	–	–	10^{-1}	± 5
Черный	–	0	–	1	–
Коричневый	1	1	1	10	± 1
Красный	2	2	2	10^{2}	± 2
Оранжевый	3	3	3	10^{3}	–
Желтый	4	4	4	10^{4}	–
Зеленый	5	5	5	10^{5}	± 0,5
Голубой	6	6	6	10^{6}	± 0,2
Фиолетовый	7	7	7	10^{7}	± 0,1
Серый	8	8	8	10^{8}	± 0,05
Белый	9	9	9	10^{9}	–

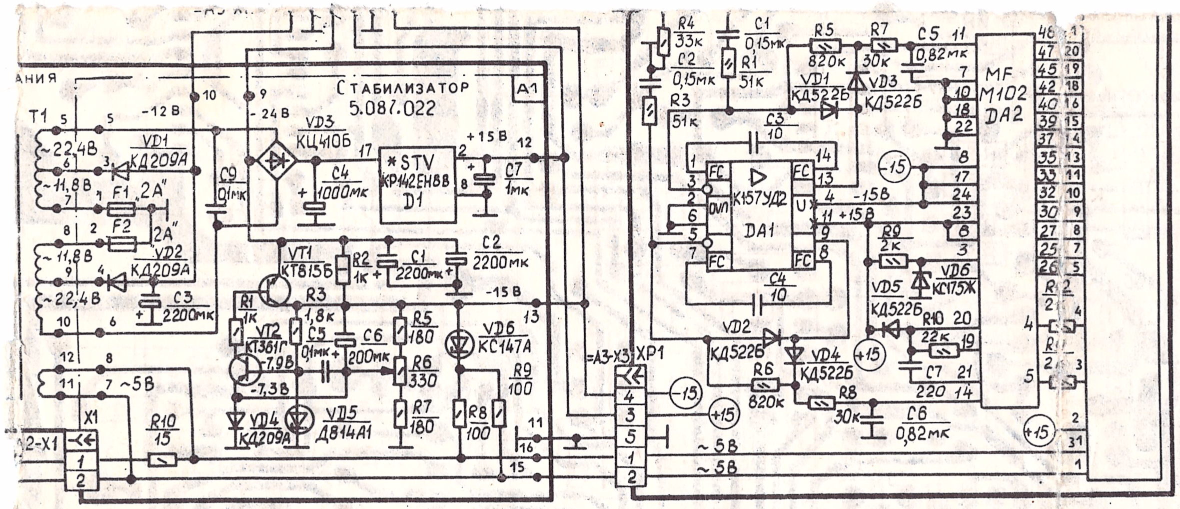

Розетки

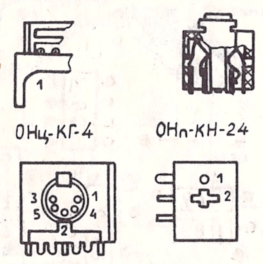

Трансформатор

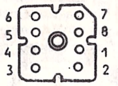

1 - 3	~22 В
1 - 2	~11 В
4 - 5	~1 В
6 - 8	~44 В
7 - 8	~9,5 В

Осциллограммы

=A2.3≠U

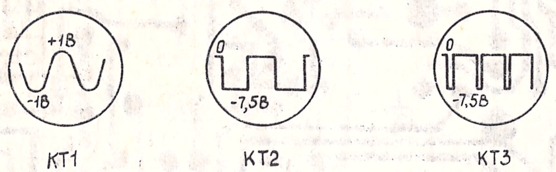

Осциллограммы даны для режима останов.
Частота 1600 Гц.

=A4

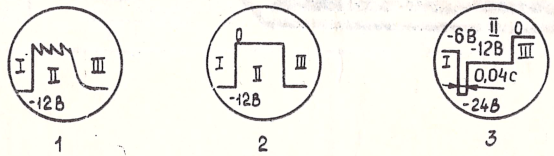

Осциллограммы отражают состояние в режимах:
I - останова; II - рабочего хода; III - автоостанова

Структурные схемы микросхем

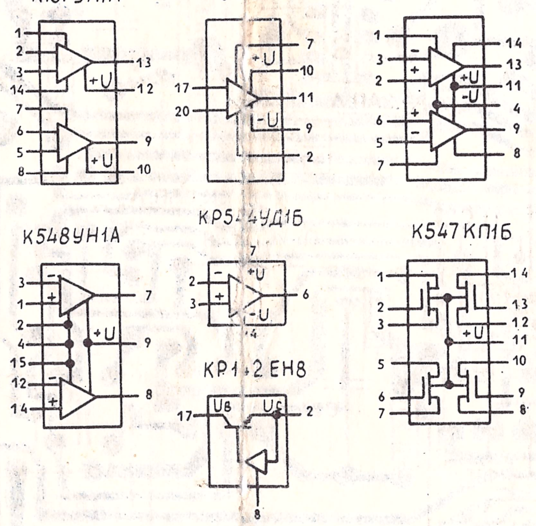

+U, -U - напряжения питания;
Uв - выпрямленное напряжение;
Uс - стабилизированное напряжение.

СП3-33-39-п	=A4 R36,R109
СП3-38в	=A2.3≠U-R13, =A3≠A1-R6
	=A6 R16,R19
	=A7 R2, R4
СП3-38г	=A4 R17,R22,R37,R40,R41,R59, R60,R63...R65,R68,R81,R82
Головки магнитные	
3Д24.241	=A2.1 BG1
3С12.211	=A2.1 BG2
Переключатели	
П2К (Блок)	=A4-S4
П2К-Н-1-2	=A1≠A2-S2.1
	=A4 S3, S5, S6
П2К-Н-1-4	=A4 S1, S2
ПКн 41-1-2П	=A3-Q1
Розетки	
ОНп-ВГ-68-5/16,5×14-Р51	=A5-X2
СНО-46	=A1-X1, =A2-X1, =A2-X3, =A2-X4, =A5-X1
	=A3 X2, X3
	=A4 X6, X7, X15
ОНп-КН-24-2/21×21-Р	=A4 X13, X14
ОНц-КГ-4-5/16Р	=A4 X2, X3, X5
6.604.024	=A3-X1
Плата соединительная 5.282.050	=A2-X2
Вилки	
СНП-40	=A2.3≠U-XP, =A3≠A1-X1, =A6-X1
	=A4 X1, X4, X8... X12
	=A7 XP1, XP2
Лампа СМН5-70	=A2.4-E1
Вставки плавкие	
ВП1-1 0,5 А	=A3-F1
ВП1-1 2,0 А	=A3≠A1 F1, F2
Индикатор ИЛТ6-30М	=A7-HG
Реле электромагнитное РЭС 60	=A4-K1
Дроссель высокочастотный ДПМ-0,1-450 мкГн	=A4-L1
Трансформаторы	
ТП-60-14	=A3-T1
4.770.015	=A4-T1
Геркон КЭМ-2 группа 0	=A1≠A2-S2.2
	=A2.3≠M S1...S3
Группа контактная 6.620.096	=A2.2-S1
Электромагниты	
6.650.043	=A2.2-Y3
6.650.045	=A2.2 Y1, Y2

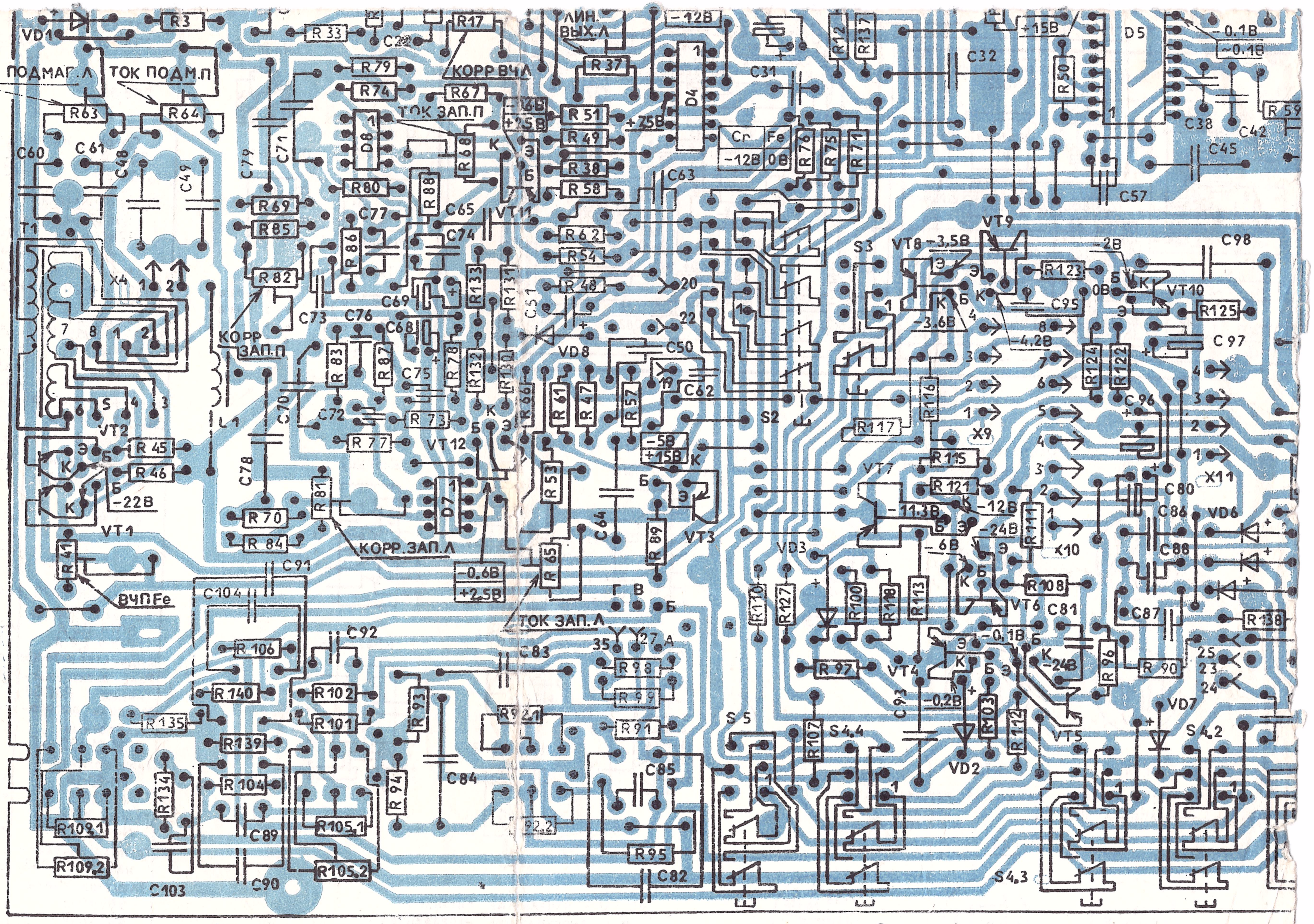

ТОЧКИ А-А, Б-Б, В-В, Г-Г СОЕДИНЕНЫ ПРОВОДАМИ.

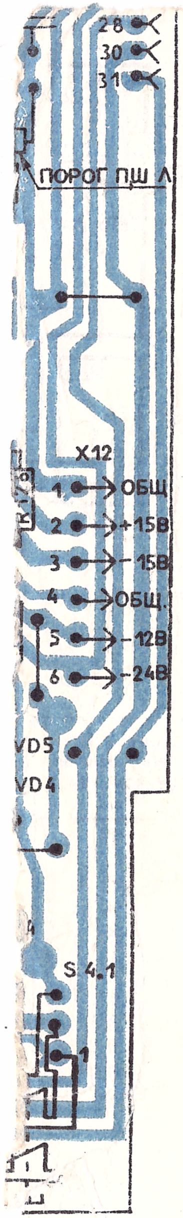

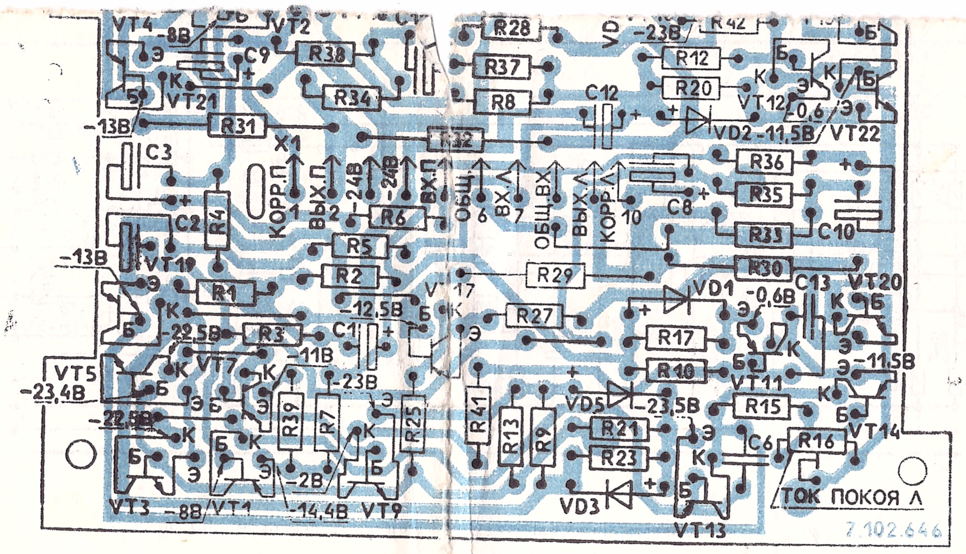

А7 БЛОК ИНДИКАЦИИ УРОВНЯ ЗАПИСИ И ВОСПРОИЗВЕДЕНИЯ 2.746.009

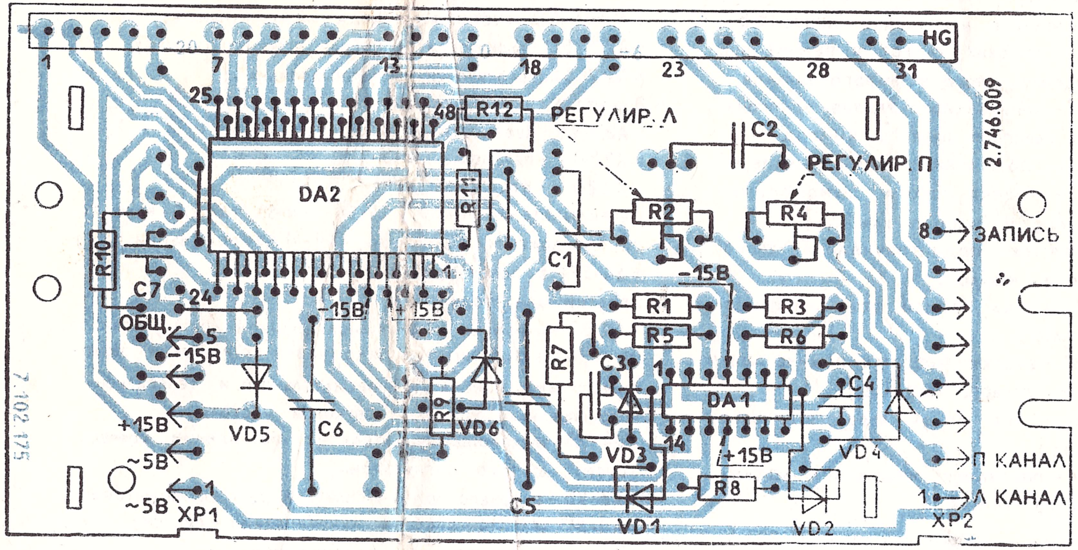

маяк240

маяк 240

A5 ПЛАТА 6.120.472

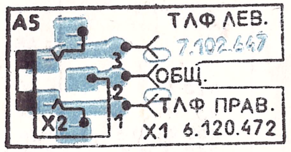

=A1 =A2 ПЕРЕКЛЮЧАТЕЛЬ 6.618.077

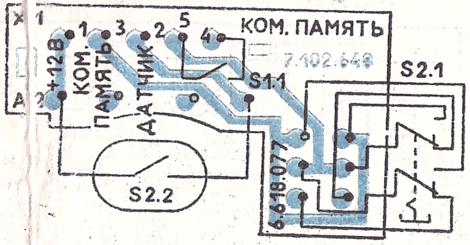

РЕЗИСТОР 5.641.000

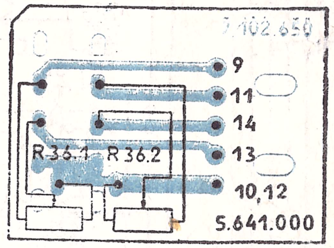

A4 УСРОЙСТВО УСИЛИТЕЛЬНОЕ 5.002.011

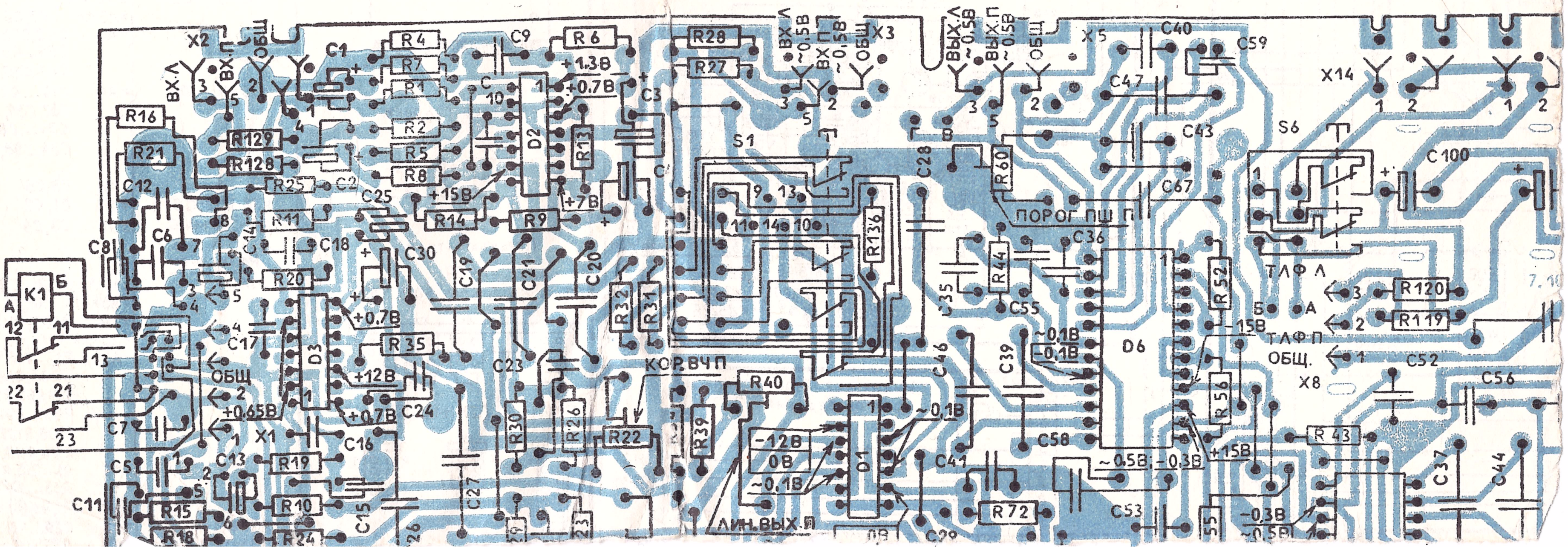

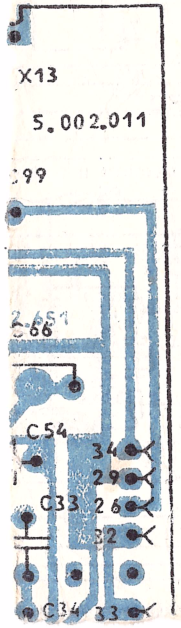

=A2.3≠U БЛОК БУ-139 2.390.139

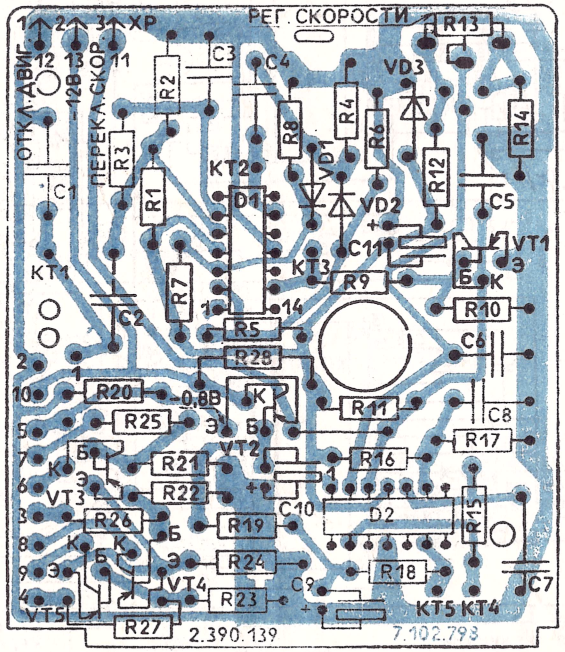

=A3≠A1 СТАБИЛИЗАТОР 5.087.022

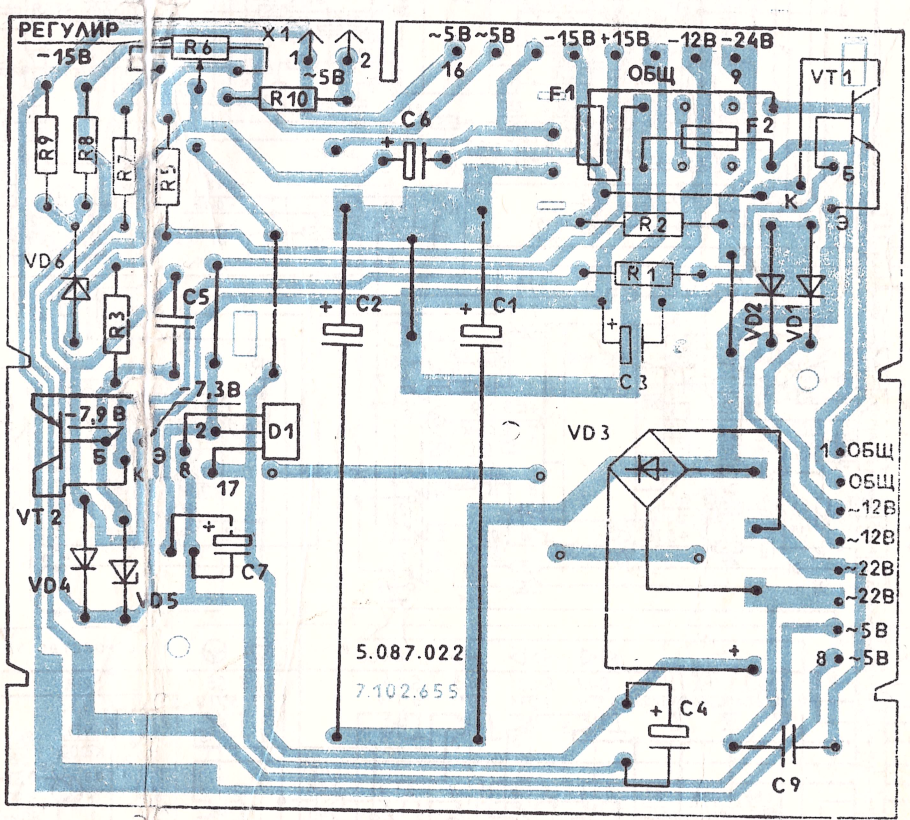
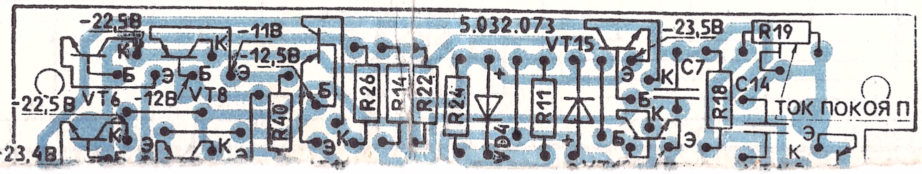
A6 УСИЛИТЕЛЬ МОЩНОСТИ 5.032.073